Gio

DIVANO



Nel mondo Hessentia il divano Gio nella versione angolare reinterpreta le forme sinuose e decise dell'omonimo progetto attraverso una geometria non convenzionale. La struttura abbandona la linearità tradizionale e sviluppa la seduta secondo due direzioni, trasformando la forma stessa del divano in uno strumento per organizzare la zona living.

La configurazione angolare introduce un cambio di orientamento che rende il prodotto particolarmente adatto a spazi nei quali la seduta può assumere una posizione centrale. La geometria permette di creare differenti relazioni visive tra le persone e l'ambiente circostante, superando l'impostazione frontale tipica del divano lineare.

I volumi morbidi accompagnano il cambio di direzione della struttura mantenendo la continuità formale che caratterizza Gio. La versione è disponibile in differenti dimensioni e rivestito in pelle o tessuto, permette di migliorare ulteriormente comfort e percezione della seduta.

Handmade in Italy il divano Gio a V interpreta quindi il living attraverso geometria aperta, forme sinuose e orientamento non convenzionale, trasformando il divano in un elemento capace di modificare il modo in cui lo spazio viene vissuto.

Dimensioni

Generato: 24/11/2026

GIO.2300/ANG
Divano

250 L x 123 P x 70 H cm

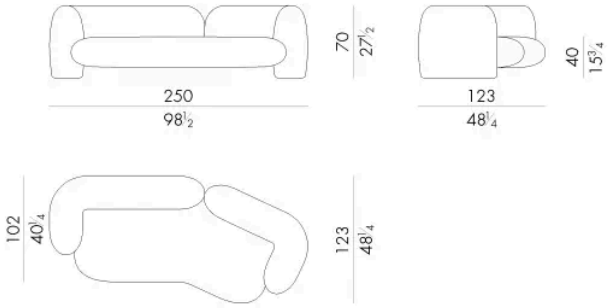

GIO.2400/ANG
Divano

283 L x 129 P x 70 H cm

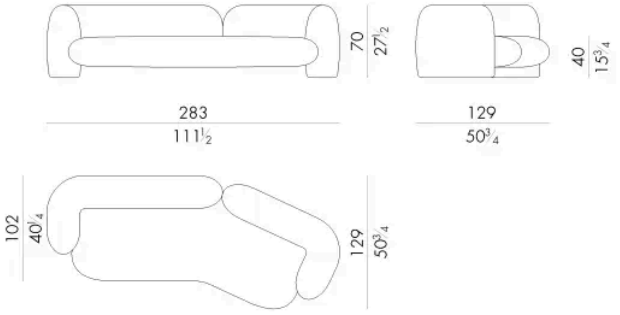

GIO.2500/ANG
Divano

Generato: 24/11/2026

317 L x 135 P x 70 H cm

