Meraki

TAVOLO



Meraki è un tavolo HESSENTIA che nasce dall'incontro tra materia naturale e progetto creativo. Il piano in marmo porta con sé la forza silenziosa della pietra, mentre le gambe in vetroresina introducono una presenza fluida, modellata dalla lavorazione artistica manuale. Disponibile sia in versione rettangolare sia in versione rotonda, Meraki interpreta il tavolo come luogo di equilibrio tra forma, funzione e sensibilità materica.

La vetroresina viene valorizzata attraverso superfici lavorate a mano, capaci di rendere ogni pezzo unico nella percezione visiva e tattile. Il marmo, con le sue venature naturali e le sue variazioni irripetibili, aggiunge profondità e carattere, creando un dialogo tra leggerezza e solidità, movimento e stabilità.

Nella versione rettangolare, Meraki assume una presenza più architettonica e lineare; nella versione rotonda, favorisce una relazione più fluida tra persone, gesti e spazio. In entrambe le configurazioni, il tavolo esprime la ricerca HESSENTIA su vetroresina, marmi pregiati, lavorazioni manuali e design contemporaneo Made in Italy.

HESSENTIA può personalizzare questo articolo in base alle esigenze del vostro progetto. Si applicano alcune limitazioni.

Dimensioni

Generato: 25/11/2026

MERAKI.5160
Tavolo

160 L x 160 P x 73 H cm

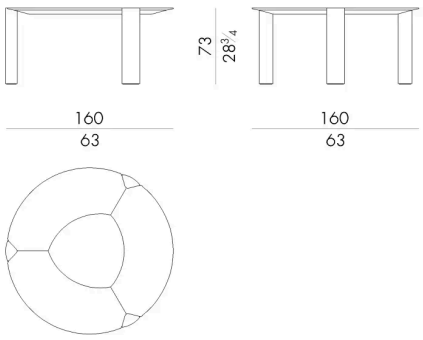

MERAKI.5200
Tavolo

203 L x 203 P x 73 H cm

