Novabed

LETTO



Nel mondo Hessentia il letto Novabed con comodini integrati sviluppa la collezione Nova attraverso una composizione completa, nella quale letto, piccolo contenitore e illuminazione vengono riuniti in un unico sistema. Il letto appartiene alla collezione Nova e ne riprende i ricami verticali, le cuciture parallele e i dettagli metallici.

La testata allungata si estende lateralmente oltre il giroletto e sostiene due comodini sospesi. Gli elementi contenitore non poggiano direttamente a terra, ma vengono integrati mediante un profilo metallico smerigliato a mano che alleggerisce visivamente la composizione.

Nella parte superiore del profilo è inserito un sistema di illuminazione LED. La luce diventa parte della struttura e contribuisce a definire l'atmosfera della zona notte senza richiedere l'aggiunta di lampade separate sul piano dei comodini.

La testata e il giroletto sono disponibili con rivestimento in pelle oppure in tessuto. I ricami verticali alternati alle cuciture parallele modellano la superficie e introducono un ritmo ordinato, mentre il metallo crea un contrasto più preciso e luminoso.

I comodini integrati costruiscono una relazione diretta tra funzione e forma. La piccola cassettiera non viene semplicemente accostato al letto, ma diventa parte integrante della sua architettura e segue la stessa continuità progettuale.

Il letto Novabed è particolarmente adatto a camere ampie, suite e progetti contract nei quali si ricerca una soluzione coordinata capace di ridurre il numero di elementi indipendenti.

Handmade in Italy, il letto Novabed con comodini integrati interpreta la zona notte attraverso sartorialità, tecnologia della luce led e progettazione coordinata.

Dimensioni

NOVABED.5153/C
Letto

332 L x 226 P x 120 H cm

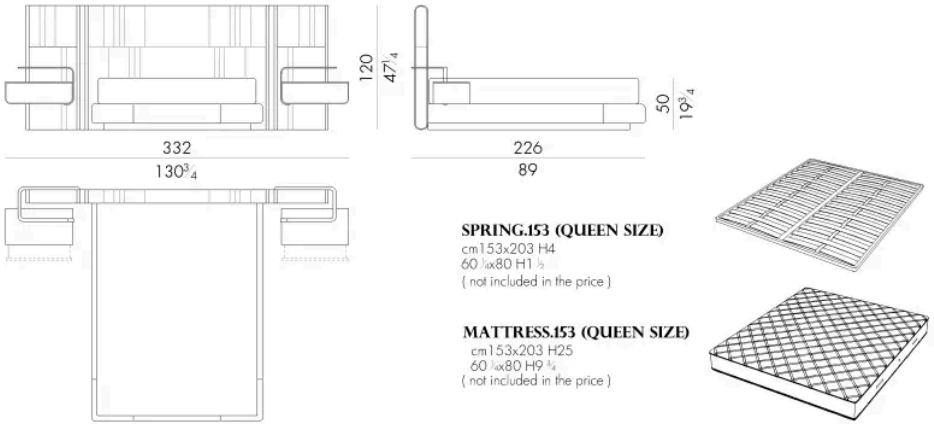

NOVABED.5160/C
Letto

332 L x 223 P x 120 H cm

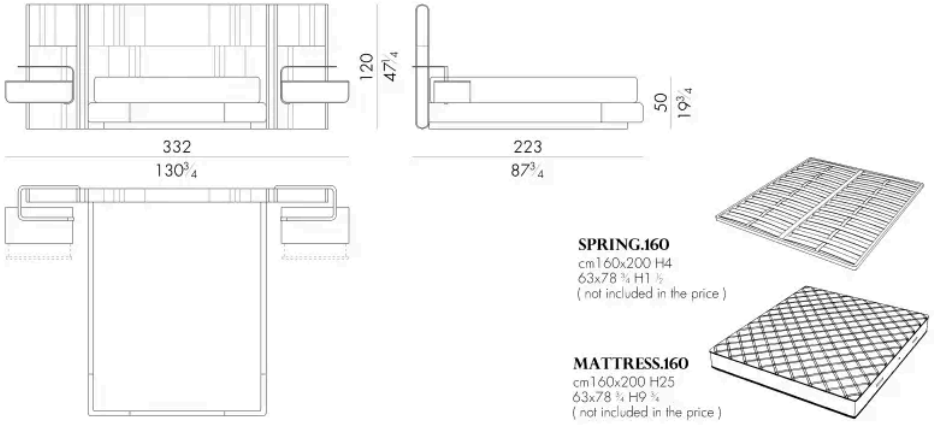

NOVABED.5180/C
Letto

352 L x 223 P x 120 H cm

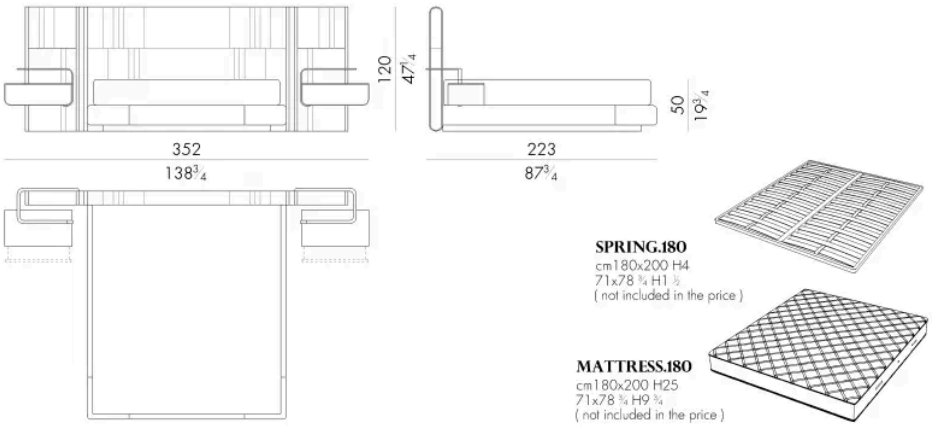

NOVABED.5193/C
Letto

372 L x 226 P x 120 H cm

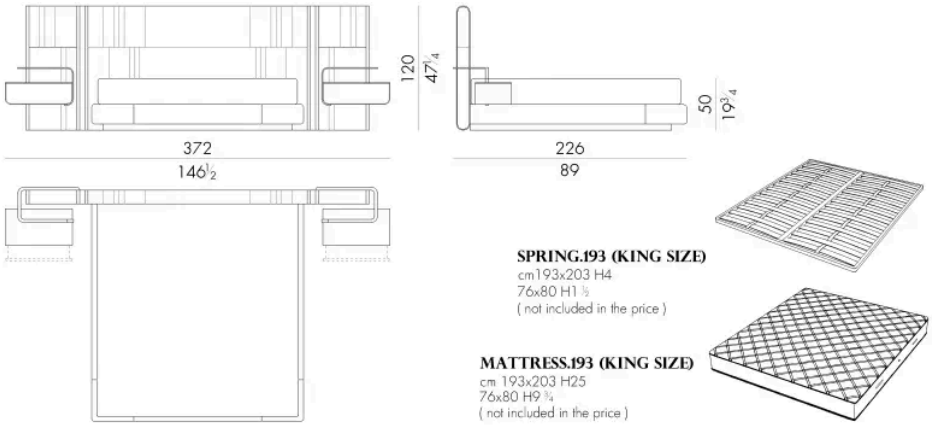

NOVABED.5200/C

Letto

Generato: 24/11/2026

372 L x 223 P x 120 H cm

