# Rubik

**DIVANO COMPONIBILE**



Nel mondo Hessentia il divano componibile Rubik interpreta la modularità attraverso l'accostamento di volumi squadrati, sostenuti da una base in metallo che mantiene la composizione sollevata da terra. Il contrasto tra la compattezza delle parti imbottite e la leggerezza della struttura inferiore definisce un sistema di sedute dal disegno preciso e riconoscibile.

La superficie del divano è caratterizzata dal ricamo a cordonetto, una lavorazione sartoriale composta da cuciture orizzontali e verticali che attraversano i volumi della struttura esterna. Il ricamo scandisce le superfici, mette in evidenza la geometria degli elementi e trasforma la lavorazione del rivestimento in uno dei principali segni distintivi della collezione.

Il sistema Rubik comprende numerosi moduli differenti per dimensione e configurazione, utilizzabili singolarmente oppure aggregati per realizzare composizioni lineari, angolari e più articolate. La modularità permette di adattare il divano alle proporzioni dell'ambiente mantenendo una continuità visiva tra struttura, imbottitura e lavorazione sartoriale.

Il divano componibile Rubik è disponibile con rivestimento in pelle o tessuto e può essere impreziosito con cuscini coordinati. La combinazione tra volumi geometrici, base metallica e ricamo a cordonetto consente al sistema di inserirsi in differenti configurazioni della zona living, anche in abbinamento a tavolini e complementi.

Handmade in Italy, il divano componibile Rubik mette in relazione geometria, modularità e precisione sartoriale, trasformando la successione delle cuciture in un elemento capace di dare ritmo e profondità alla superficie.

# Dimensioni

Generato: 23/11/2026

**RUBIK.01**
Elemento modulare

82 L x 114 P x 40 H cm

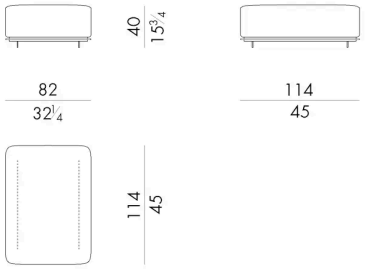


**RUBIK.02**
Elemento modulare

82 L x 114 P x 65 H cm

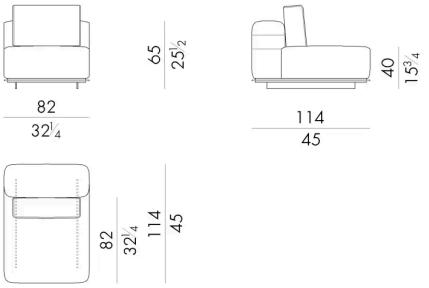


**RUBIK.11/SX - RUBIK.11/DX**
Elemento modulare

110 L x 162 P x 65 H cm

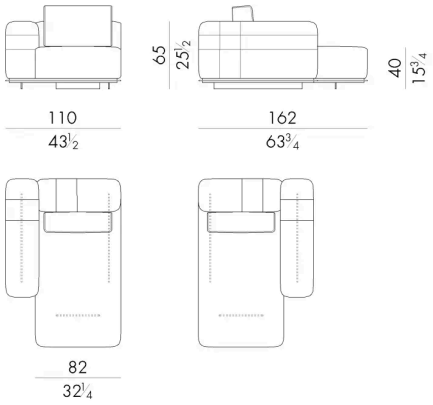


**RUBIK.21**
Elemento modulare

164 L x 114 P x 65 H cm

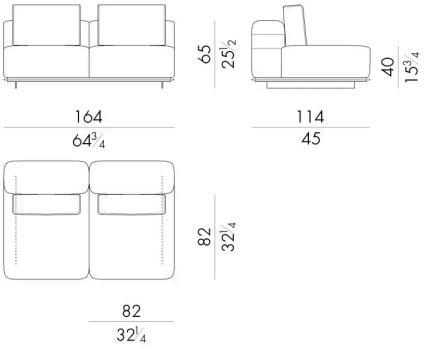

**RUBIK.22/SX - RUBIK.22/DX**
Elemento modulare

192 L x 114 P x 65 H cm

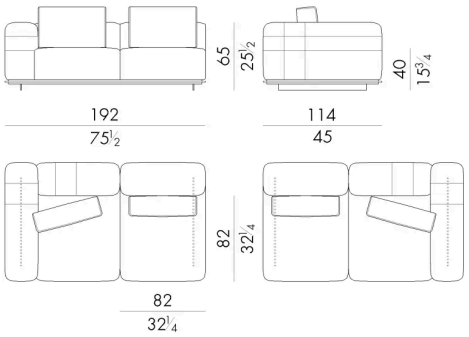


**RUBIK.23**
Elemento modulare

220 L x 114 P x 65 H cm

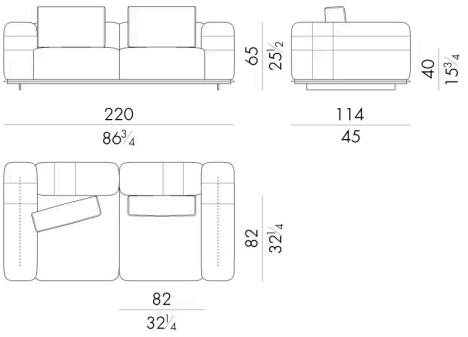


**RUBIK.24/SX - RUBIK.24/DX**
Elemento modulare

164 L x 114 P x 65 H cm

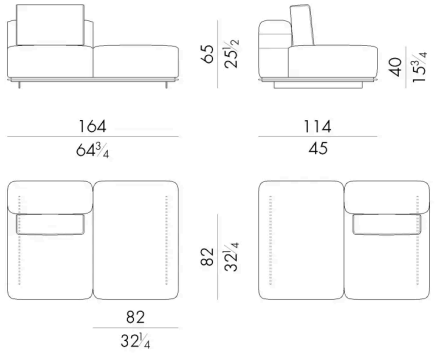


**RUBIK.25/SX - RUBIK.25/DX**
Elemento modulare

192 L x 114 P x 65 H cm

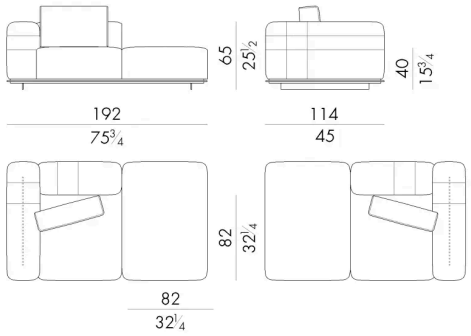

**RUBIK.26/SX - RUBIK.26/DX**
Elemento modulare

220 L x 114 P x 65 H cm

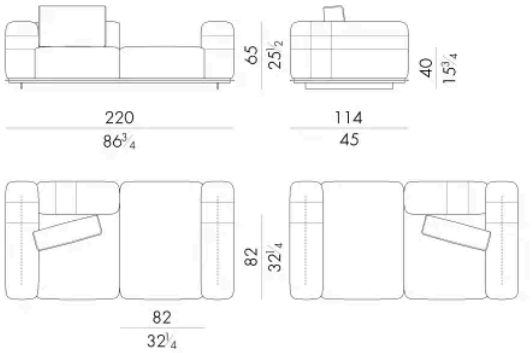


**RUBIK.27/SX - RUBIK.27/DX**
Elemento modulare

192 L x 114 P x 65 H cm

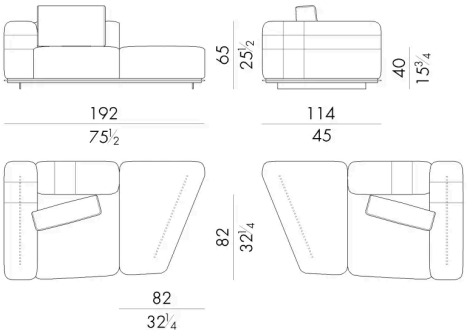


**RUBIK.31**
Elemento modulare

246 L x 114 P x 65 H cm

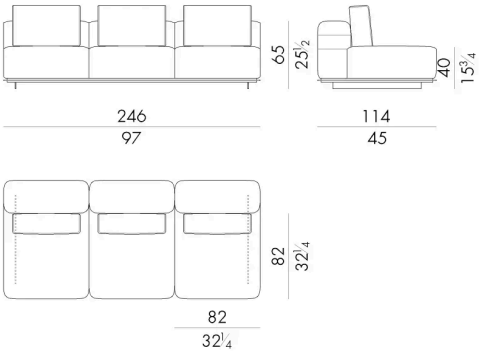

**RUBIK.32/SX - RUBIK.32/DX**
Elemento modulare

274 L x 114 P x 65 H cm

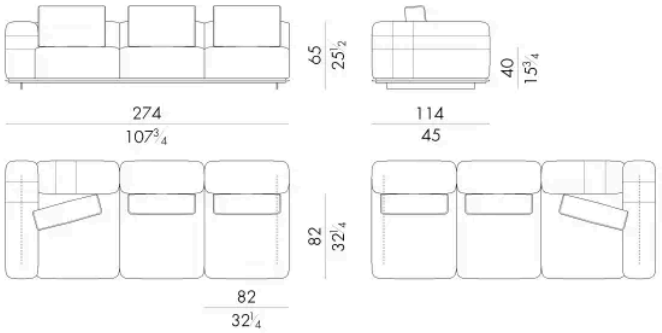


**RUBIK.33**
Elemento modulare

302 L x 114 P x 65 H cm

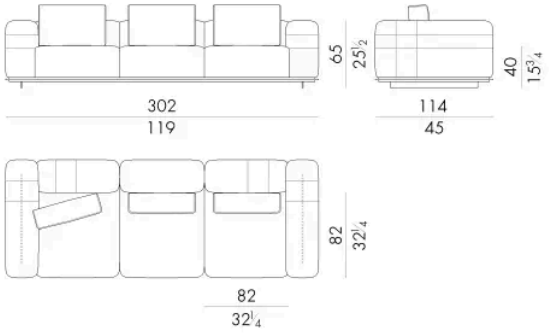

**RUBIK.34/SX - RUBIK.34/DX**
Elemento modulare

246 L x 114 P x 65 H cm

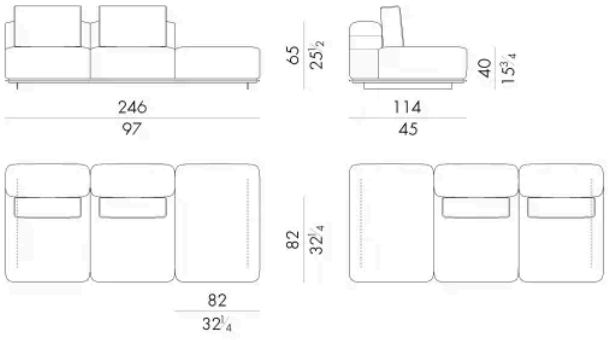


**RUBIK.35/SX - RUBIK.35/DX**
Elemento modulare

274 L x 114 P x 65 H cm

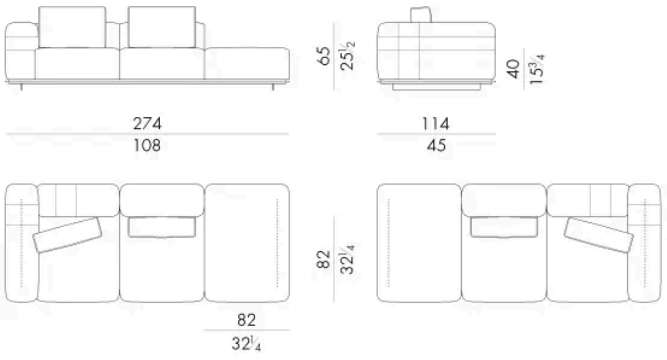

**RUBIK.36/SX - RUBIK.36/DX**
Elemento modulare

302 L x 114 P x 65 H cm

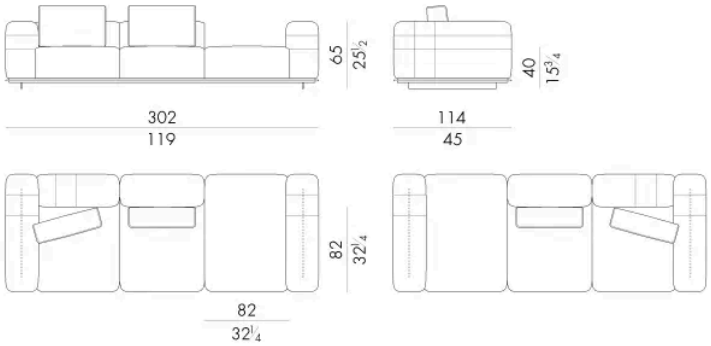


**RUBIK.2800/SX - RUBIK.2800/DX**
Divano componibile

470 L x 277 P x 65 H cm

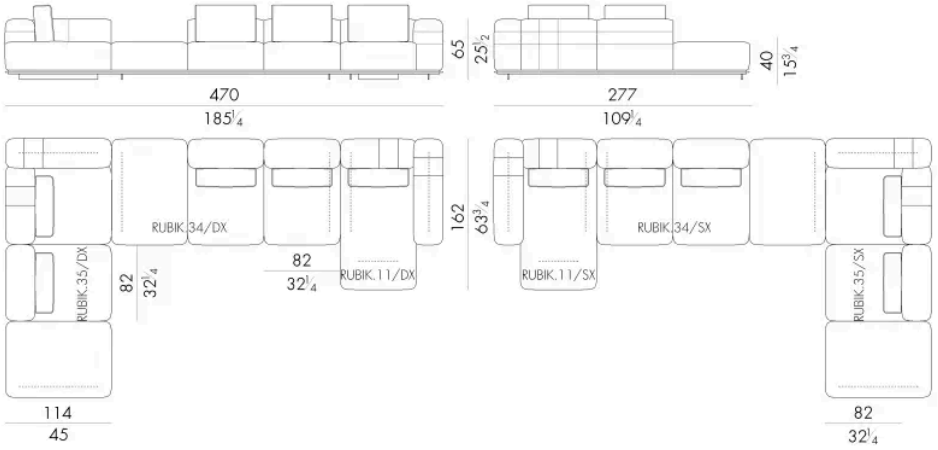

**RUBIK.2500/SX - RUBIK.2500/DX**
Divano componibile

302 L x 162 P x 65 H cm

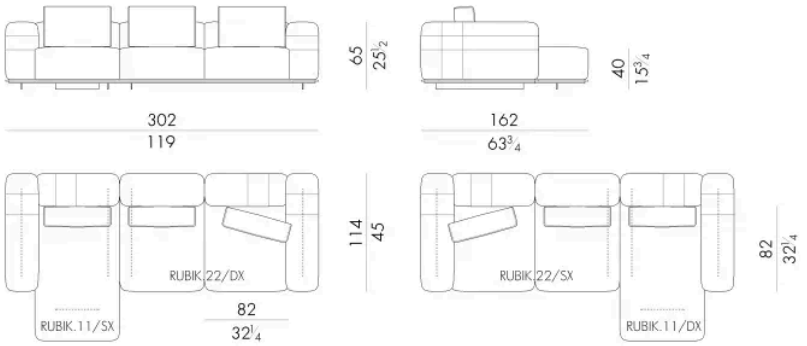


**RUBIK.2600/SX - RUBIK.2600/DX**
Divano componibile

384 L x 162 P x 65 H cm

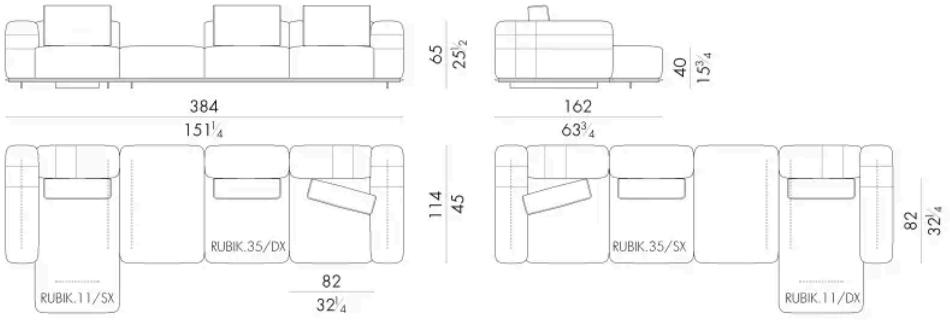

**RUBIK.2650/SX - RUBIK.2650/DX**
Divano componibile

356 L x 162 P x 65 H cm

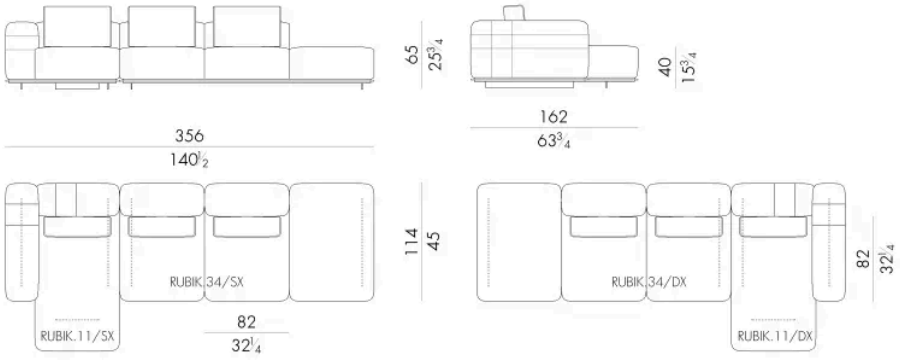


**RUBIK.2700/SX - RUBIK.2700/DX**
Divano componibile

374 L x 172 P x 65 H cm

