Meraki

TAVOLO

Generato: 08/12/2025

Il tavolo Meraki unisce armoniosamente estetica, funzionalità e innovazione tecnica. Le quattro gambe in vetroresina si congiungono al top in marmo dando continuità alla forma. Progettato per adattarsi a diverse esigenze di spazio, il tavolo Meraki è disponibile anche nella versione rotonda, garantendo una soluzione perfetta per ogni ambiente. La finitura delle superfici in vetroresina, ottenuta attraverso una raffinata tecnica artistica eseguita a mano, aggiunge personalità a ciascun tavolo, rendendo ogni pezzo unico e irripetibile.

Dimensioni

Generato: 08/12/2025

MERAKI.8240
Tavolo

240 L x 115 P x 73 H cm

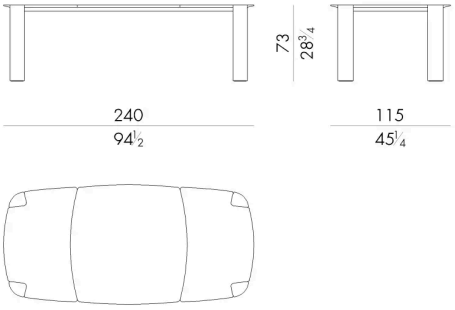

MERAKI.8300
Tavolo
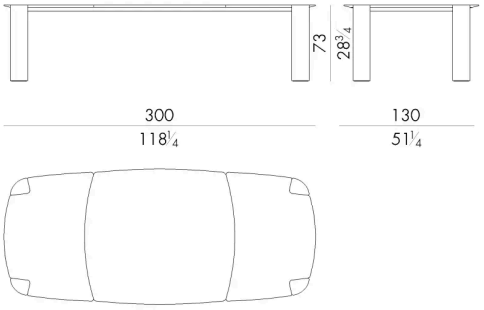
300 L x 130 P x 73 H cm