# Dune

**DIVANO COMPONIBILE**



Nel mondo Hessentia il divano componibile Dune interpreta la zona living attraverso forme arrotondate e avvolgenti, costruite da proporzioni sinuose e linee curve che definiscono una presenza morbida e scultorea. Il progetto mette in relazione comfort, continuità delle superfici e libertà compositiva, trasformando il divano in un elemento capace di organizzare lo spazio senza ricorrere a geometrie rigide.

La modularità rappresenta una componente centrale del divano Dune. I differenti elementi permettono di sviluppare configurazioni di dimensioni e proporzioni diverse, adattando la composizione alle caratteristiche dell'ambiente e al modo di vivere la zona living. L'accostamento dei moduli mantiene la continuità del disegno e permette alle forme curve di svilupparsi nello spazio con naturalezza.

I volumi generosi e gli schienali avvolgenti contribuiscono a creare una percezione di comfort e accoglienza. La morbidezza delle linee accompagna lo sviluppo della seduta e rende la composizione leggibile da differenti punti di osservazione, valorizzando il divano anche quando viene collocato al centro di ambienti living contemporanei o di ampie aree lounge.

Il divano componibile Dune può essere configurato attraverso elementi lineari e moduli dalle proporzioni differenti, creando composizioni più raccolte oppure articolate. Questa flessibilità permette di costruire scenari living personalizzati mantenendo un linguaggio formale coerente, caratterizzato dall'equilibrio tra volume, curva e continuità.

Il divano componibile Dune è disponibile con rivestimento in pelle o in tessuto. La possibilità di scegliere configurazione e rivestimento consente di adattare il progetto a living contemporanei di dimensioni e

caratteristiche differenti.

Handmade in Italy, il divano componibile Dune interpreta il comfort contemporaneo attraverso forme organiche, modularità e proporzioni avvolgenti, esprimendo una visione dell'abitare nella quale il divano diventa il protagonista dell'architettura dello spazio.

# Dimensioni

Generato: 23/11/2026

**DUNE.01**
Elemento modulare

92 L x 120 P x 42 H cm

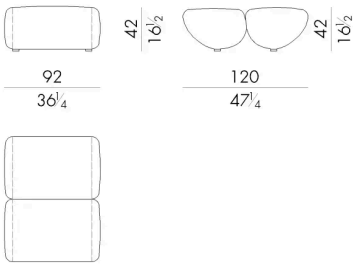


**DUNE.11**
Elemento modulare

92 L x 120 P x 78 H cm

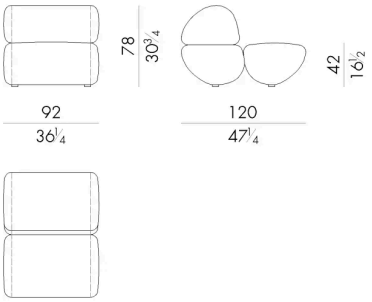


**DUNE.12**
Elemento modulare

117 L x 120 P x 78 H cm

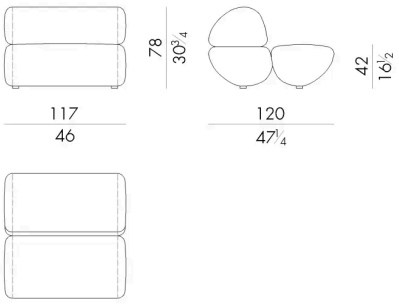


**DUNE.13**
Elemento modulare

142 L x 120 P x 78 H cm

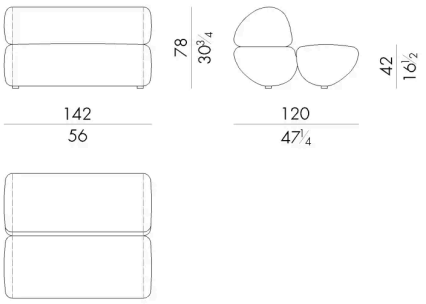

**DUNE.13/SX - DUNE.13/DX**
Elemento modulare

142 L x 120 P x 78 H cm

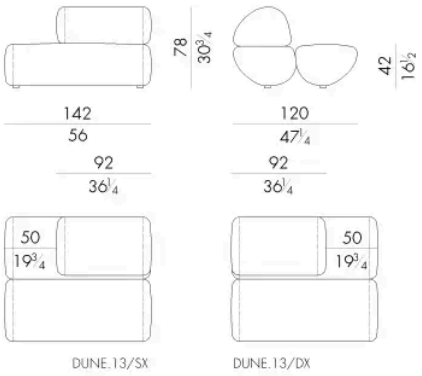


**DUNE.14**
Elemento modulare

167 L x 120 P x 78 H cm

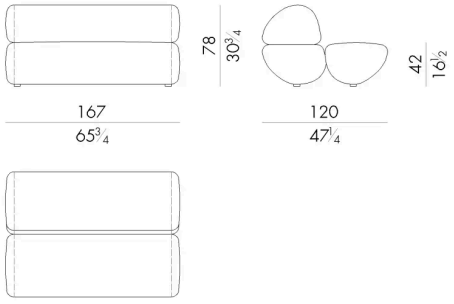

**DUNE.14/SX - DUNE.14/DX**
Elemento modulare

167 L x 120 P x 78 H cm

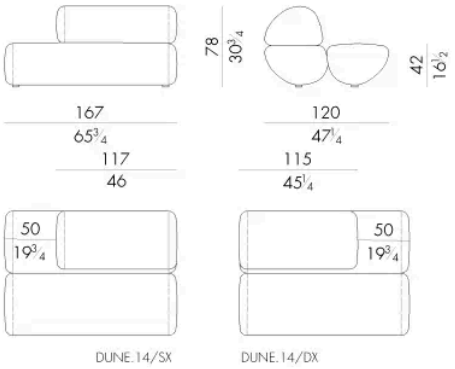


**DUNE.15**
Elemento modulare

192 L x 120 P x 78 H cm

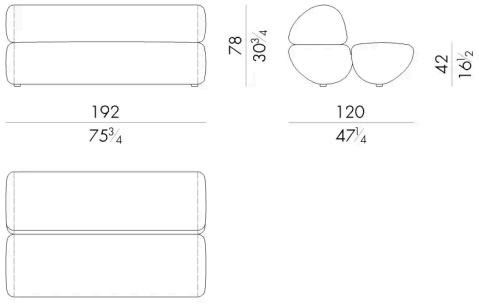

**DUNE.15/SX - DUNE.15/DX**
Elemento modulare

192 L x 120 P x 78 H cm

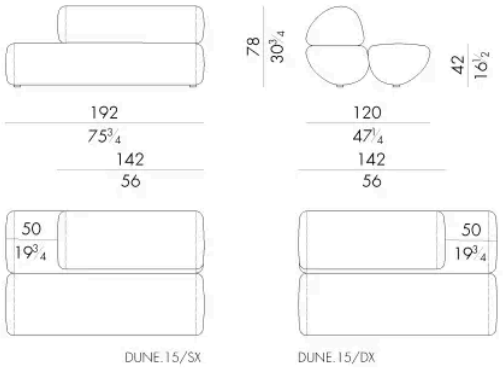


**DUNE.21**
Elemento modulare

178 L x 136 P x 78 H cm

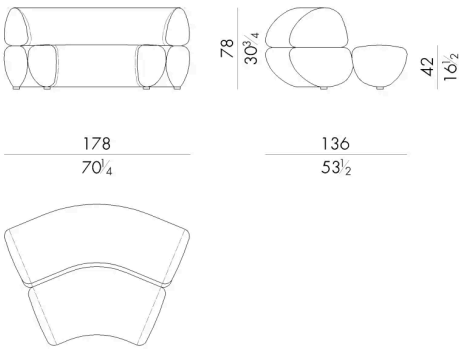

**DUNE.22/SX - DUNE.22/DX**
Elemento modulare

218 L x 151 P x 78 H cm

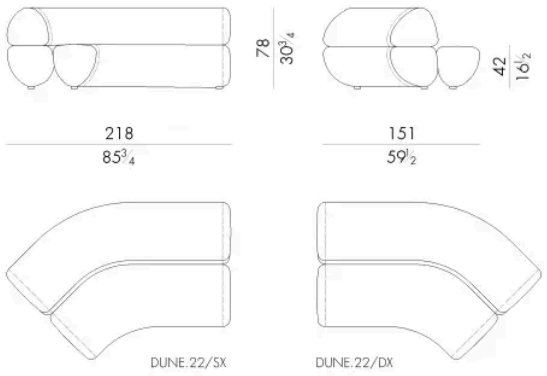


**DUNE.23/SX - DUNE.23/DX**
Elemento modulare

218 L x 151 P x 78 H cm

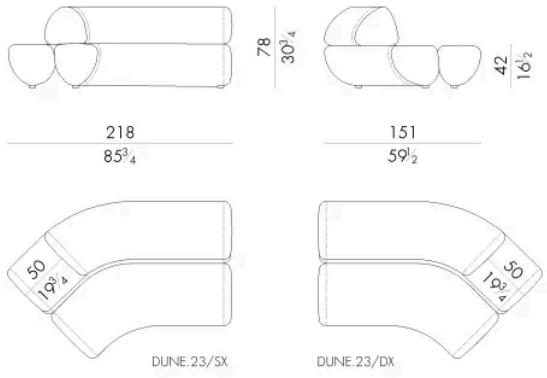

**DUNE.24/SX - DUNE.24/DX**
Elemento modulare

218 L x 151 P x 78 H cm

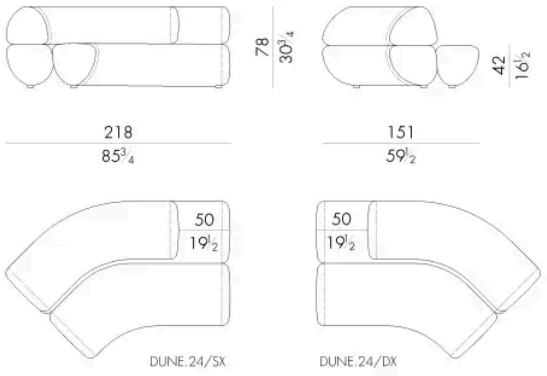


**DUNE.31**
Elemento modulare

151 L x 151 P x 78 H cm

