Snap

LETTO



Il letto appartiene alla collezione Snap e può essere coordinato con i comodini omonimi, progettati per seguire la curvatura della testata.

La continuità della forma rende il letto leggibile come un unico volume. Giroletto e testata non appaiono come elementi separati, ma costruiscono una composizione avvolgente che accompagna il materasso e definisce lo spazio dedicato al riposo.

L'imbottitura è realizzata senza cuciture a vista, una scelta che mantiene la superficie visivamente continua e lascia emergere la geometria curva del progetto. L'assenza di interruzioni accentua la morbidezza della struttura e ne rafforza la presenza scultorea.

Il letto Snap può essere completamente rivestito in pelle oppure in tessuto. La personalizzazione del rivestimento modifica la percezione del volume, rendendolo più compatto e definito nella pelle oppure più morbido e materico nei tessuti.

La forma del letto trova particolare espressione quando il prodotto viene collocato al centro della stanza o in uno spazio nel quale possa essere osservato da diverse angolature.

I comodini Snap possono essere inseriti lungo la curva della testata. Il risultato è una composizione coordinata nella quale gli elementi della zona notte dialogano attraverso la stessa geometria.

Handmade in Italy, il letto Snap interpreta il bedroom design contemporaneo attraverso una forma in continuità, imbottitura senza cuciture visibili e l'integrazione con gli elementi della stessa collezione.

Nel mondo Hessentia, Snap è un letto dal forte impatto estetico che si distingue per la sua forma imponente e scultorea caratterizzato da linee morbide e generosamente arrotondate.

Dimensioni

Generato: 24/11/2026

SNAP.5153
Letto

263 L x 264 P x 88 H cm

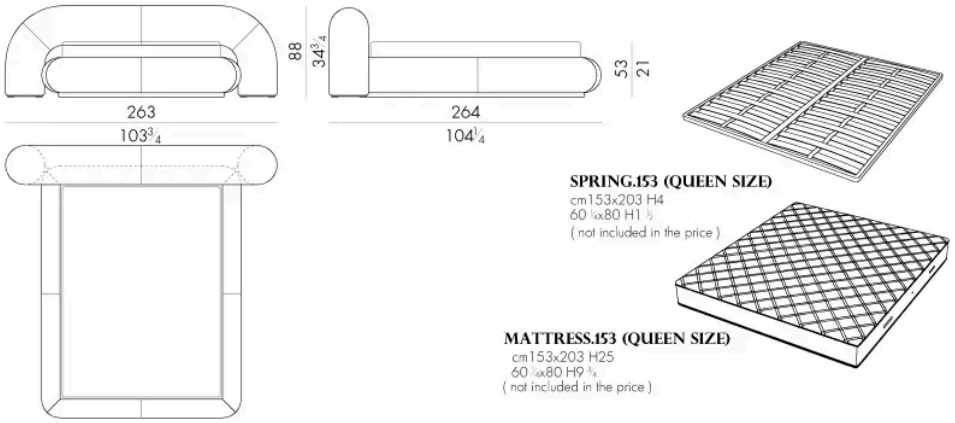

SNAP.5160
Letto

270 L x 261 P x 88 H cm

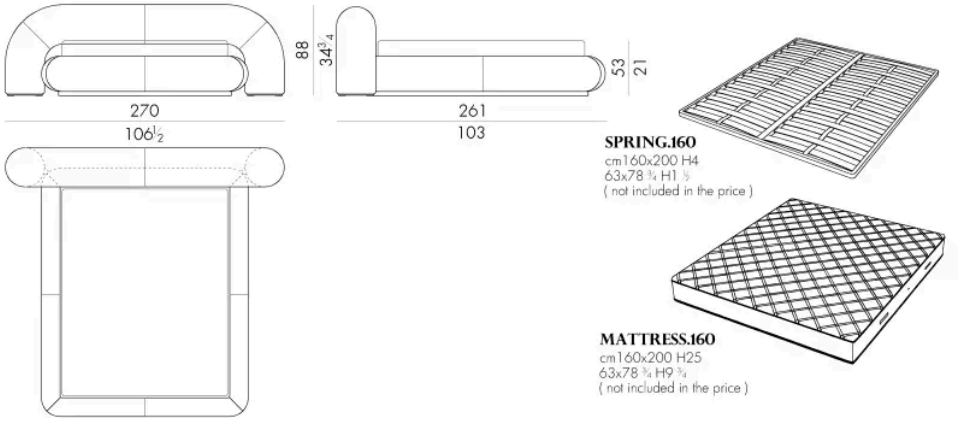

SNAP.5180
Letto

290 L x 261 P x 88 H cm

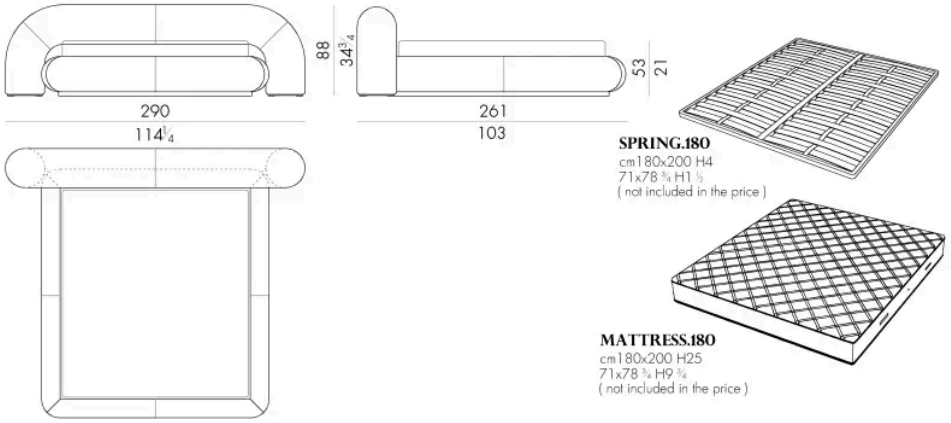

SNAP.5193
Letto

303 L x 264 P x 88 H cm

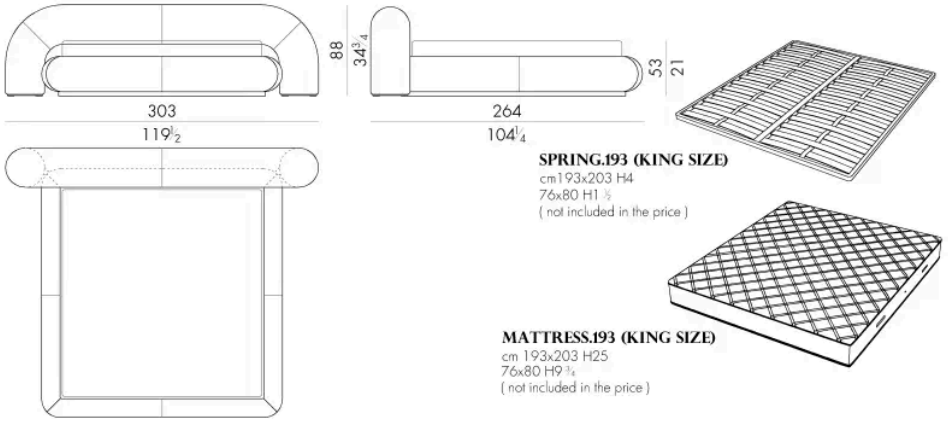

SNAP.5200

Letto

Generato: 24/11/2026

310 L x 261 P x 88 H cm

