Kiro

DIVANO



Nel mondo Hessentia il divano Kiro è una seduta dalle proporzioni generose, caratterizzata da forme arrotondate che coinvolgono sia lo schienale sia la seduta. Il prodotto è disponibile nella versione con bracciolo e nella configurazione aperta, permettendo di modificare la percezione laterale del volume e il rapporto del divano con lo spazio circostante.

La base introduce una componente materica chiaramente distinguibile dalla parte imbottita ed è disponibile in legno massello di frassino verniciato a poro aperto oppure in lastra di legno ziricote. La presenza del legno accompagna lo sviluppo orizzontale del divano e crea un contrasto tra la naturale espressività della materia e la morbidezza del rivestimento.

Uno degli elementi distintivi del progetto è l'imbottitura a fese, che scandisce il volume e contribuisce a dare al divano un carattere deciso. La lavorazione rafforza la percezione delle forme arrotondate attraverso una superficie ritmata e tridimensionale.

Kiro può essere collocato sia a parete sia a centro stanza. Le dimensioni importanti gli consentono di assumere un ruolo centrale nell'ambiente, mentre la continuità delle curve permette al prodotto di dialogare con gli altri elementi della zona living.

Il divano componibile Kiro è disponibile con rivestimento in pelle o in tessuto. La possibilità di scegliere configurazione e rivestimento consente di adattare il progetto a living contemporanei di dimensioni e caratteristiche differenti.

Handmade in Italy il divano Kiro mette quindi in relazione imbottitura a fese, forme arrotondate e legni selezionati, costruendo la propria identità attraverso il contrasto tra volume morbido e presenza materica della base.

Dimensioni

Generato: 24/11/2026

KIRO.2300
Divano

234 L x 123 P x 73 H cm

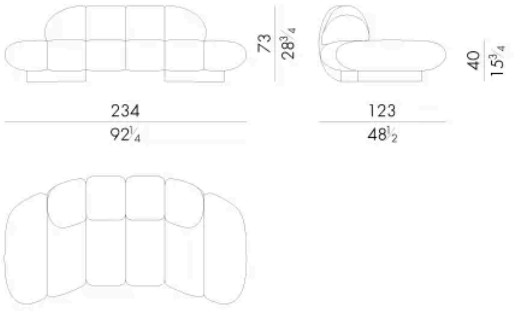

KIRO.2400
Divano

272 L x 123 P x 73 H cm

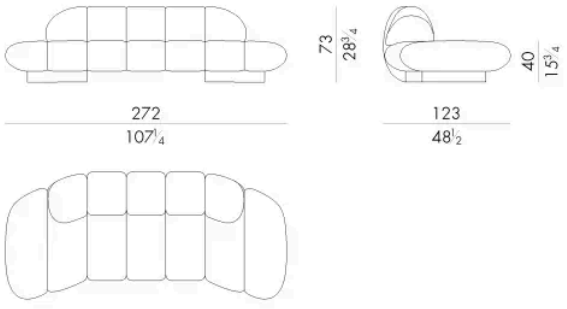

KIRO.2500
Divano

310 L x 123 P x 73 H cm

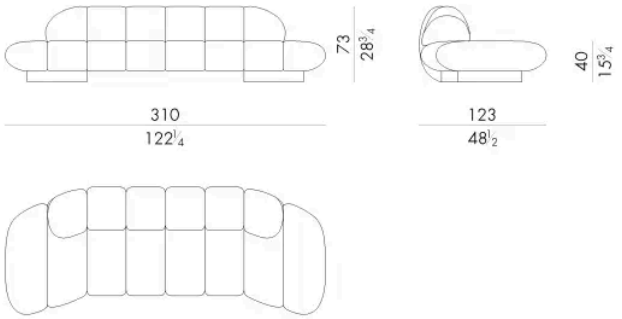

KIRO.2600
Divano

348 L x 123 P x 73 H cm

