Nova

TAVOLO



Nova è un tavolo HESSENTIA in cui il marmo e l'ottone si fondono in un dialogo fluido e scenografico. La base, modellata come un nastro, sostiene il piano in marmo e ne accompagna la forma, valorizzando venature, profondità e presenza materica del marmo stesso.

L'ottone, proposto con finiture lucide o opache, introduce una luce calda e sofisticata. Alcune parti sono lavorate a mano con un effetto scultoreo che rende ogni pezzo diverso nella percezione, trasformando la base in un elemento espressivo e non solo strutturale.

Nella versione rotonda, disponibile anche con lazy susan, Nova diventa un centro conviviale capace di favorire una relazione più fluida tra persone e spazio. La naturale unicità del marmo e la qualità delle finiture in metallo rafforzano il carattere del tavolo, esprimendo l'equilibrio HESSENTIA tra materia, gesto artigianale e design contemporaneo Made in Italy.

HESSENTIA può personalizzare questo articolo in base alle esigenze del vostro progetto. Si applicano alcune limitazioni.

Dimensioni

Generato: 25/11/2026

N O V A . 5 1 5 0
Tavolo

DIAM. 150 x 74 H cm

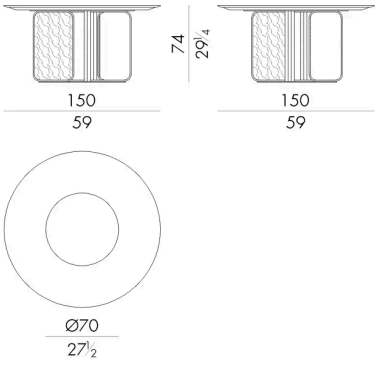

N O V A . 5 1 6 0
Tavolo

DIAM. 160 x 74 H cm

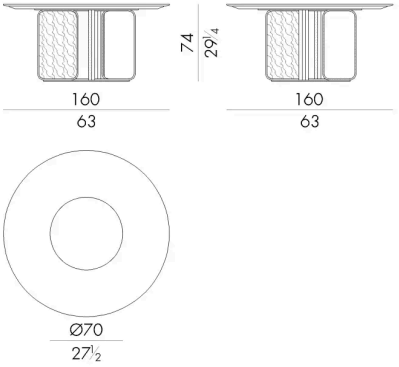

N O V A . 5 1 8 0
Tavolo

DIAM. 180 x 74 H cm

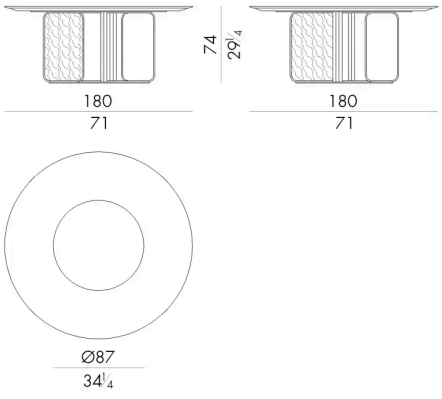

N O V A . 5 2 0 0
Tavolo

DIAM. 200 x 76 H cm

