Dulcis

LETTO



Nel mondo Hessentia il letto Dulcis con testata allungata amplia il linguaggio sartoriale del modello originale attraverso una composizione orizzontale di forte presenza architettonica. Il progetto conserva il ricamo tridimensionale a righe che caratterizza il letto, ma lo estende oltre la larghezza del giroletto.

La testata raggiunge una larghezza complessiva molto più ampia rispetto alla versione standard. Questa proporzione accentua lo sviluppo orizzontale e permette al letto di organizzare visivamente l'intera parete.

Il ricamo a righe orizzontali attraversa la superficie e rafforza il rapporto tra forma e dimensione. Le fasce imbottite seguono l'ampiezza della testata, generando ritmo, profondità e una continuità visiva che va oltre il perimetro del materasso.

Il letto Dulcis è disponibile con rivestimento in pelle oppure in tessuto. La possibilità di personalizzare il materiale e il colore consente di definire una composizione più grafica oppure maggiormente materica.

La testata allungata permette di integrare visivamente comodini all'interno di una scena coordinata. Anche quando gli elementi rimangono indipendenti, il pannello imbottito crea uno sfondo unitario per l'intera zona notte.

Questa versione è particolarmente adatta a camere ampie, suite e progetti contract nei quali il letto deve assumere una funzione architettonica oltre che funzionale.

Handmade in Italy, il letto Dulcis con testata allungata mette in relazione ricamo tridimensionale, proporzione orizzontale e progettazione dello spazio.

Dimensioni

DULCIS.5153/B
Letto

361 L x 233 P x 85 H cm

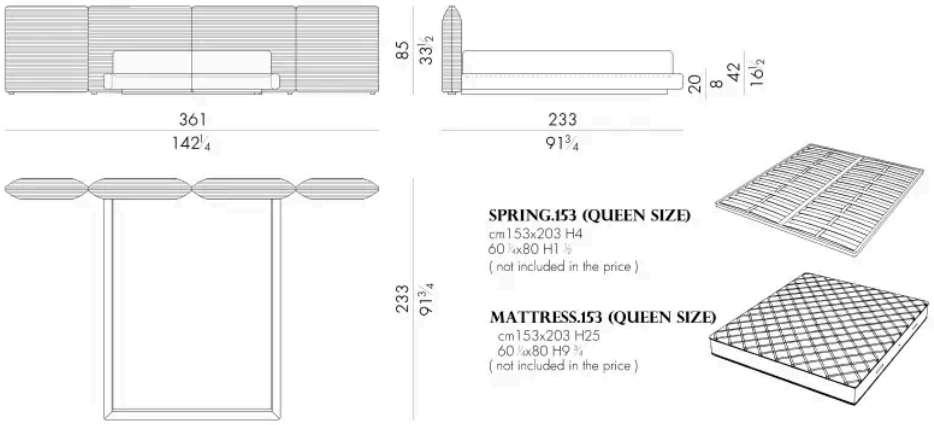

DULCIS.5160/B
Letto

368 L x 230 P x 85 H cm

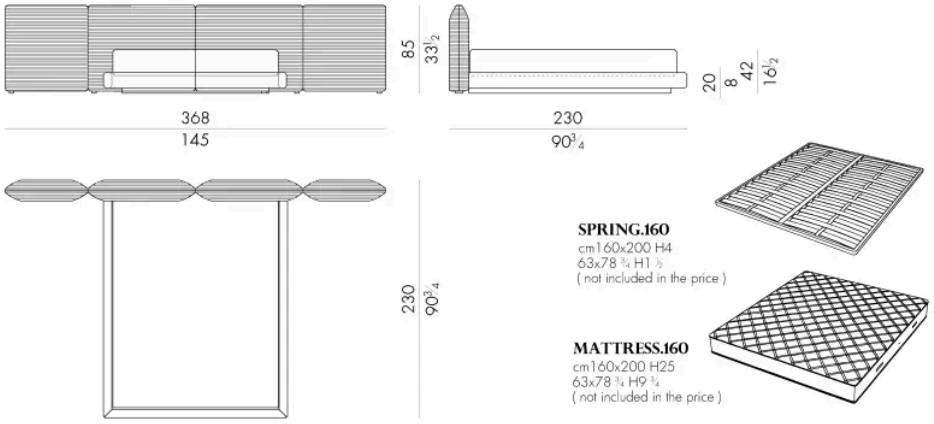

DULCIS.5180/B
Letto

388 L x 230 P x 85 H cm

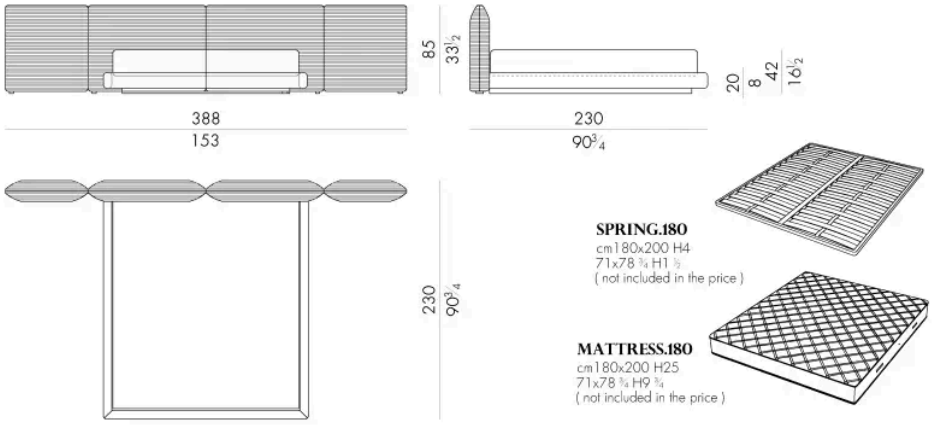

DULCIS.5193/B
Letto

401 L x 233 P x 85 H cm

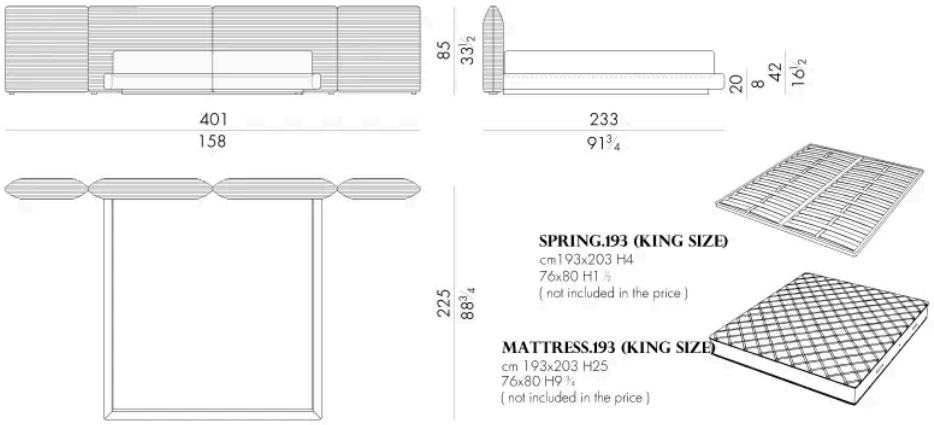

D U L C I S . 5 2 0 0 / B

Letto

Generato: 24/11/2026

408 L x 230 P x 85 H cm

