Ovoo

TAVOLO



Ovoo è un tavolo HESSENTIA ispirato ai paesaggi rituali della Mongolia e ai cumuli di pietre utilizzati come punti di riferimento sulle cime delle montagne. Nella versione in marmo interpreta il tavolo come una presenza scultorea e monolitica.

Il marmo di forte spessore diventa protagonista assoluto: venature, cromie e variazioni della superficie generano un'identità unica, mai perfettamente replicabile. Gli elementi in fusione artistica di bronzo, valorizzati da una patinatura materica, introducono un contrasto caldo e profondo, arricchendo il dialogo tra superficie minerale e lavorazione artigianale delle gambe in fusione.

Questa variante esprime il lato più espressivo e architettonico di Ovoo. La continuità del marmo conferisce forza e compattezza, mentre la fusione artistica di ottone aggiunge intensità e carattere. Ogni tavolo diventa così un pezzo unico, dove materia, memoria e design contemporaneo Made in Italy si incontrano.

HESSENTIA può personalizzare questo articolo in base alle esigenze del vostro progetto. Si applicano alcune limitazioni.

Dimensioni

Generato: 24/11/2026

OVOO.5140/MA
Tavolo

145 L x 140 P x 74 H cm

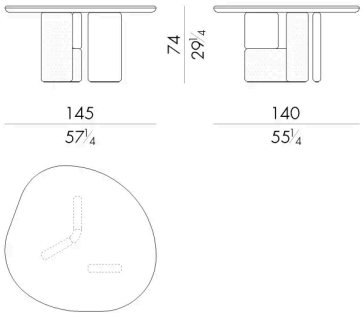

OVOO.5160/MA
Tavolo

165 L x 160 P x 74 H cm

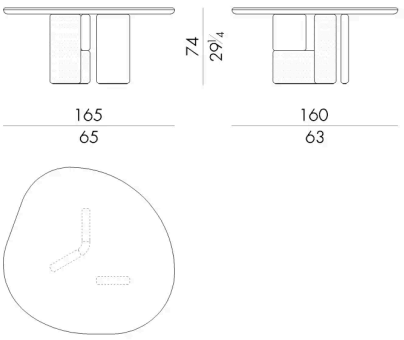

OVOO.5195/MA
Tavolo

225 L x 195 P x 74 H cm

