Ovoo

TAVOLO



Ovoo è un tavolo HESSENTIA ispirato ai paesaggi rituali della Mongolia e ai cumuli di pietre utilizzati come punti di riferimento sulle cime delle montagne. Nella versione laccata esprime una lettura più grafica e contemporanea del progetto, tradotta attraverso superfici laccate, componenti sovrapposti ed elementi in fusione artistica di ottone con finitura patinata.

Il piano amorfo e le gambe laccate definiscono un'immagine compatta, cromatica e controllata. La fusione artistica di ottone introduce invece profondità, calore e una presenza materica artigianale, creando un contrasto raffinato tra precisione formale e sensibilità manuale.

Questa versione di Ovoo è pensata per chi cerca un tavolo dal carattere contemporaneo, capace di unire rigore visivo, colore e dettaglio materico. Le finiture laccate e gli elementi in fusione di ottone rendono ogni pezzo riconoscibile, mantenendo vivo il rapporto HESSENTIA tra materia, progetto e artigianalità italiana

HESSENTIA può personalizzare questo articolo in base alle esigenze del vostro progetto. Si applicano alcune limitazioni.

Dimensioni

Generato: 23/11/2026

OVOO.5140/LA
Tavolo

145 L x 140 P x 74 H cm

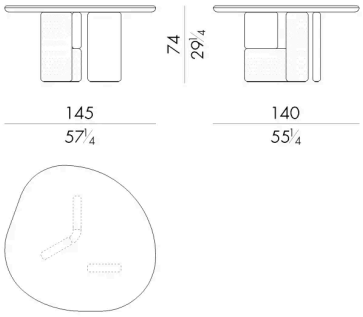

OVOO.5160/LA
Tavolo

165 L x 160 P x 74 H cm

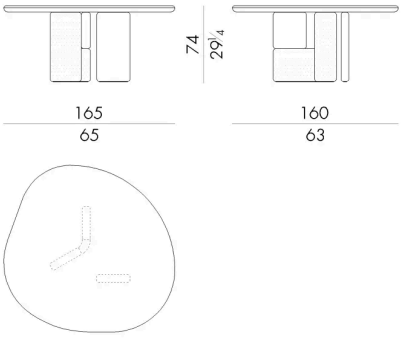

OVOO.5180/LA
Tavolo

185 L x 180 P x 74 H cm

