Laryssa

LETTO



Il letto Laryssa è un letto imbottito contemporaneo caratterizzato da una testata composta da due pannelli distinti dalle linee sinuose. La configurazione bilancia simmetria, morbidezza e precisione sartoriale.

I due pannelli formano una testata ampia senza trasformarla in una superficie uniforme. La separazione centrale rende leggibile la composizione e permette alle curve laterali di accompagnare il profilo del letto.

Eleganti cuciture sartoriali realizzate a mano percorrono l'intero perimetro della testata. La lavorazione sottolinea la forma dei pannelli e rende visibile la precisione necessaria per seguire con continuità le linee curve.

Il rivestimento diventa il principale strumento attraverso il quale viene percepito il progetto. Le cuciture non vengono nascoste, ma valorizzate come segni capaci di definire bordo, spessore e identità della testata.

Il letto Laryssa può essere inserito in camere contemporanee nelle quali si ricerca un elemento morbido ma visivamente ordinato. Le proporzioni equilibrate permettono di coordinarlo con comodini, panche e complementi dalle forme piu lineari.

La disponibilità in differenti misure consente di adattare il letto a materassi internazionali e a progetti residenziali o contract.

Handmade in Italy, il letto Laryssa nel mondo Hessentia interpreta il bedroom design attraverso forme sinuose, rivestimento e cuciture perimetrali eseguite a mano.

Dimensioni

L A R Y S S A . 5 1 5 3 / A
Letto

197 L x 233 P x 110 H cm

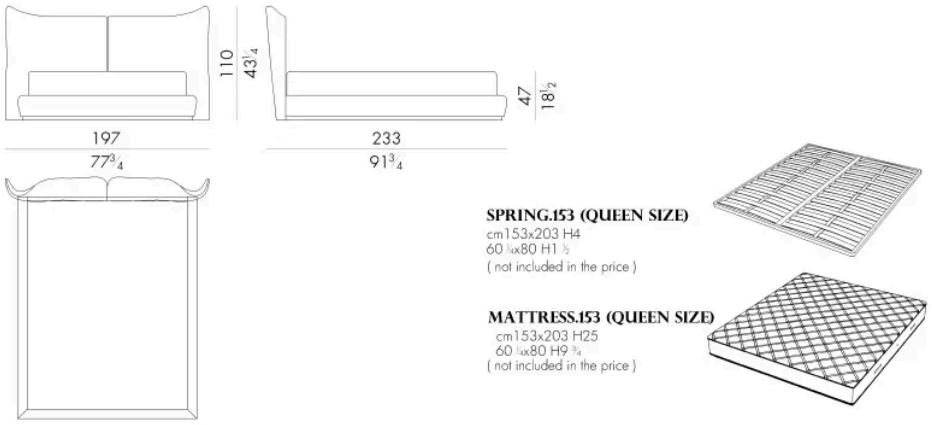

L A R Y S S A . 5 1 6 0 / A
Letto

204 L x 230 P x 110 H cm

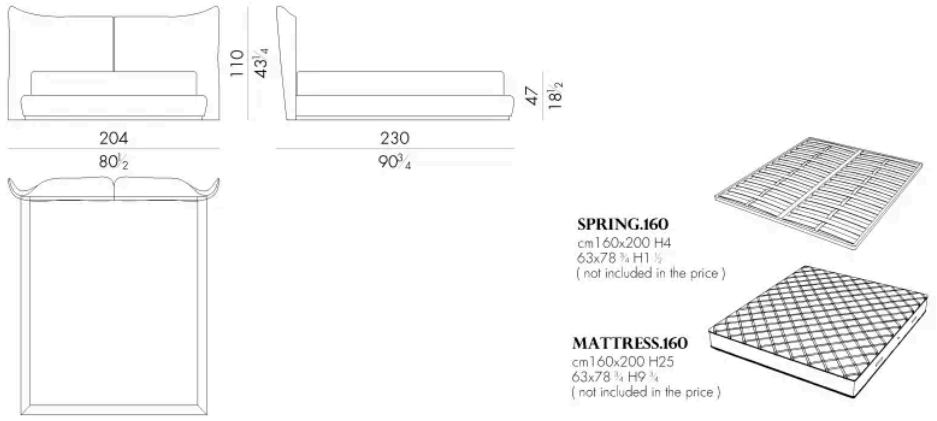

LARYSSA.5180/A
Letto

224 L x 230 P x 110 H cm

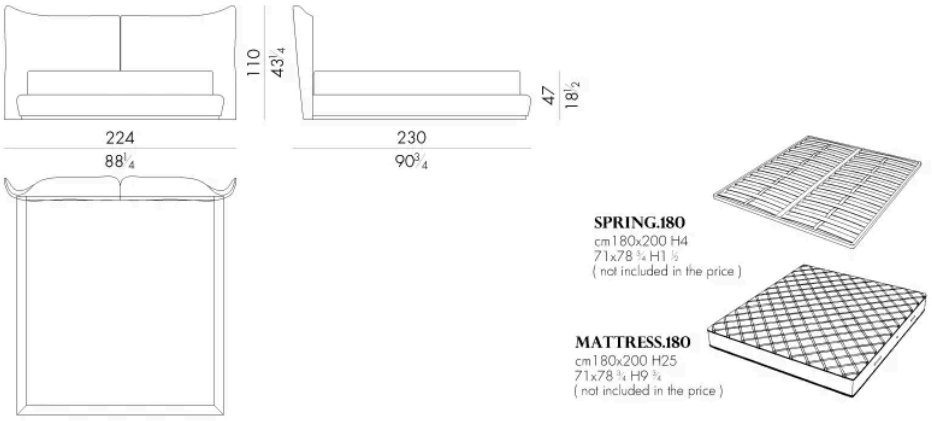

LARYSSA.5193/A
Letto

237 L x 233 P x 110 H cm

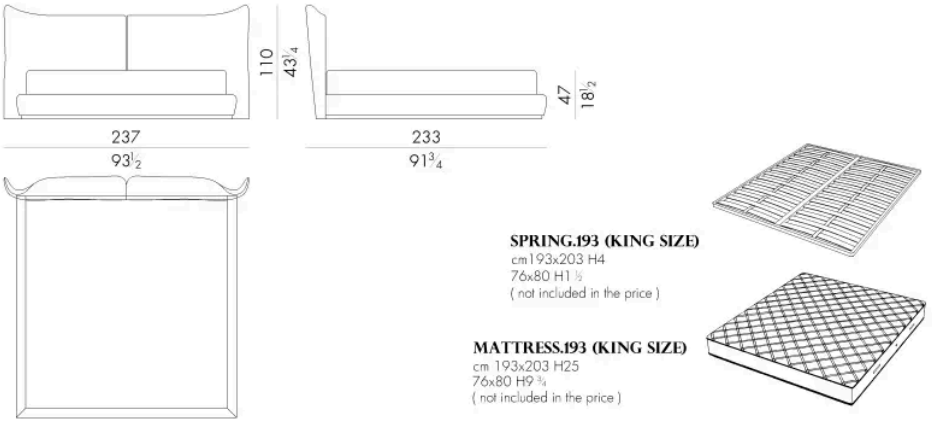

L A R Y S S A . 5 2 0 0 / A

Letto

Generato: 24/11/2026

244 L x 230 P x 110 H cm

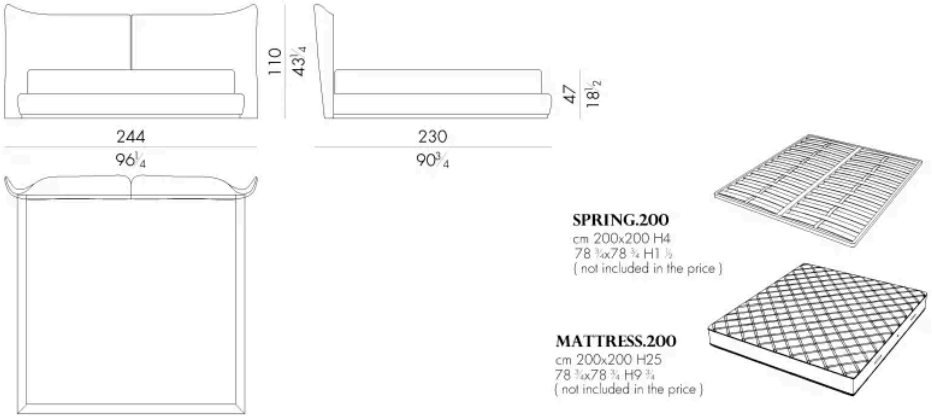

SPRING.200
cm 200x200 H4
78 ¾x78 ¾ H1 ½
(not included in the price)

MATTRESS.200
cm 200x200 H25
78 ¾x78 ¾ H9 ¾
(not included in the price)