Spinnaker

TAVOLO

Generato: 23/11/2026



Spinnaker è uno dei tavoli iconici HESSENTIA, ispirato all'eleganza e alla leggerezza delle vele che si aprono al vento durante la navigazione. Il piano in marmo, disponibile in un unico pezzo o suddiviso in più parti da curve morbide, definisce una superficie scenografica in cui materia naturale, movimento e proporzione dialogano con equilibrio.

La base a doppio arco richiama geometrie architettoniche degli anni Trenta e introduce una presenza scultorea di grande carattere. Le parti in fusione artistica del bronzo, realizzate attraverso l'antica tecnica dello stampo in terra, valorizzano superfici vive, finiture materiche e leggere variazioni che rendono ogni elemento unico nella percezione visiva e tattile.

Spinnaker nelle sue varie composizioni interpreta il tavolo come elemento dinamico e architettonico, capace di unire la naturale unicità del marmo alla forza espressiva della fusione artistica del bronzo. Il risultato è un arredo contemporaneo Made in Italy in cui ispirazione nautica, memoria progettuale e ricerca materica HESSENTIA trovano una sintesi raffinata.

HESSENTIA può personalizzare questo articolo in base alle esigenze del vostro progetto. Si applicano alcune limitazioni.

Dimensioni

SPINNAKER.8240
Tavolo

240 L x 120 P x 73 H cm

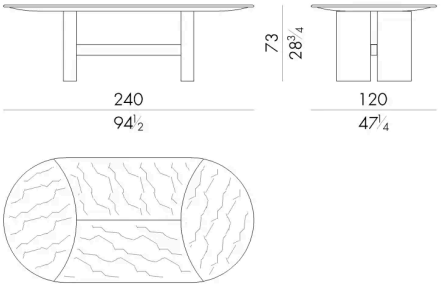

Marble top divided into pieces
obtained by different slabs

SPINNAKER.8240/B
Tavolo

240 L x 120 P x 73 H cm

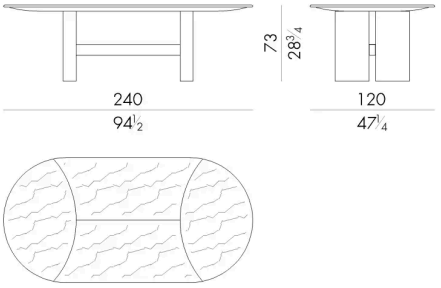

Marble top divided into pieces
obtained by the same slab

SPINNAKER.8240/U
Tavolo

240 L x 120 P x 73 H cm

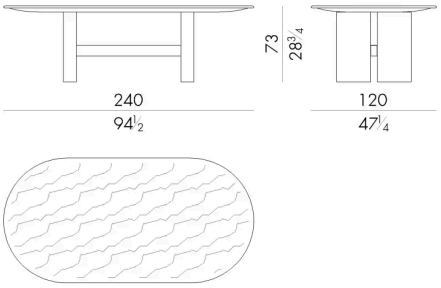

SPINNAKER.8270
Tavolo

270 L x 120 P x 73 H cm

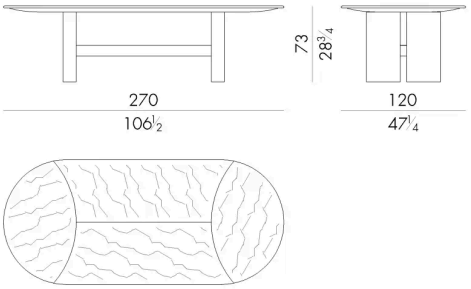

Marble top divided into pieces
obtained by different slabs

SPINNAKER.8270/B
Tavolo

270 L x 120 P x 73 H cm

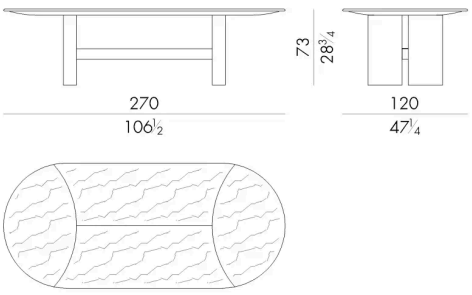

Marble top divided into pieces
obtained by the same slab

SPINNAKER.8270/U
Tavolo

270 L x 120 P x 73 H cm

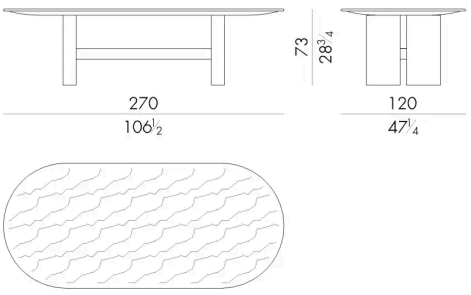

SPINNAKER.8300
Tavolo

300 L x 120 P x 73 H cm

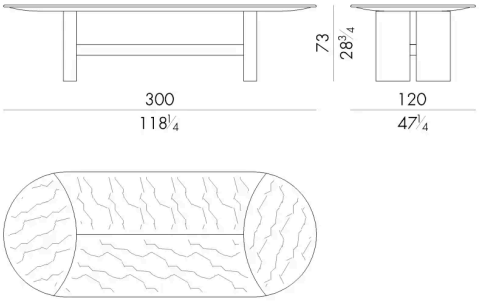

Marble top divided into pieces
obtained by different slabs

SPINNAKER.8300/B
Tavolo

300 L x 120 P x 73 H cm

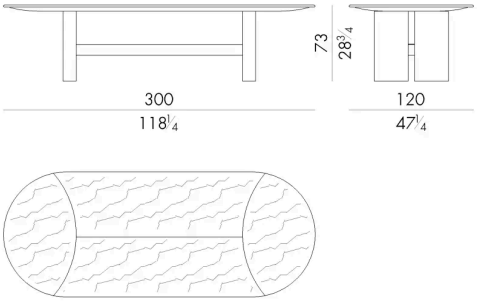

Marble top divided into pieces
obtained by the same slab

SPINNAKER.8300/U

Tavolo

Generato: 23/11/2026

300 L x 120 P x 73 H cm

