Astro

LAMPADARIO



Astro è un lampadario circolare nel quale la forma geometrica diventa parte del significato del progetto. Il cerchio, simbolo di armonia e figura tradizionalmente associata al sole, definisce una presenza sospesa essenziale e immediatamente riconoscibile.

La struttura è composta da due lamine in metallo tra le quali si propaga la luce. La sorgente luminosa led rimane integrata nel volume e mette in evidenza la continuità della forma circolare.

La superficie metallica è lavorata manualmente attraverso una particolare smerigliatura. Il processo modifica il carattere del metallo e crea una texture sulla quale la luce genera variazioni, riflessi e differenti intensità.

La lavorazione a smeriglio impedisce alla superficie di essere percepita come completamente uniforme. Il gesto manuale introduce nella precisione del cerchio una componente più artigianale che rende il metallo parte attiva dell'effetto luminoso.

Quando Astro è accesa, la luce emerge tra le due lamine e sottolinea il perimetro della composizione. Il cerchio sembra così trasformarsi in una traccia luminosa sospesa nello spazio.

Astro interpreta la lampada a sospensione di HESSENTIA attraverso geometria, metallo e lavorazione manuale, mettendo in equilibrio la purezza di una forma archetipica con la profondità della superficie.

Dimensioni

ASTRO.1100
Lampadario

DIAM. 80 x 50/150 H cm

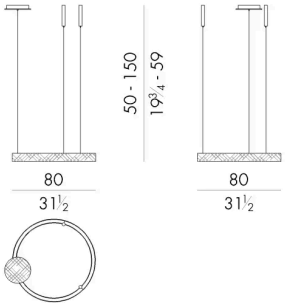

ASTRO.1200
Lampadario

DIAM. 120 x 50/150 H cm

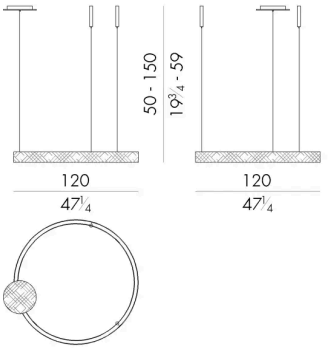

ASTRO.1300
Lampadario

DIAM. 185 x 50/150 H cm

