Leaf

BED



带集成抽屉的 Leaf 床将宽大的软包体量与位于床头两端的一个或两个圆形抽屉单元结合在一起。它属于 Leaf 系列，并在原有版本有机设计语言的基础上，发展出更加丰富、完整的结构关系。

带有起伏节奏的立体刺绣包覆床头与床架，使不同部分之间形成连续统一的视觉关系。这种工艺塑造了表面的层次，并带来光影、深度与触感上的变化，其灵感来自叶片天然的脉络结构。

床头两端可整合一个或两个圆形单元，每个单元均配有抽屉。这些体量取代传统独立床头柜，并成为床体整体结构中不可分割的一部分。

Leaf 可配置两个侧边抽屉，也可以只设置一个，并选择位于右侧或左侧。这样的模块化设计使整体组合能够根据卧室尺寸、空间布局以及具体室内项目需求进行调整。

金属细节同时支撑床架与圆形单元。金属在视觉上减轻了软包体量的厚重感，并与包覆材质的柔软触感形成清晰对比。

Leaf 可选择全皮革包覆或绗缝面料版本。材质与色彩均可进行个性化定制，使床体能够与同系列坐墩、扶手椅或卧室中的其他家具形成协调关系。

集成抽屉的设计使 Leaf 尤其适合需要兼顾家具功能、空间组织与视觉连续性的当代卧室。

带集成抽屉的 Leaf 采用 Handmade in Italy 的制作理念，在 HESSENTIA 的设计语言中，将立体刺绣、有机形态与功能设计结合在一起。在这一方案中，床头柜不再只是附加在床侧的独立家具，而真正成为床体造型的一部分。

尺寸

L E A F . 5 1 5 3 / C
Bed

281 W x 246 D x 105 H cm

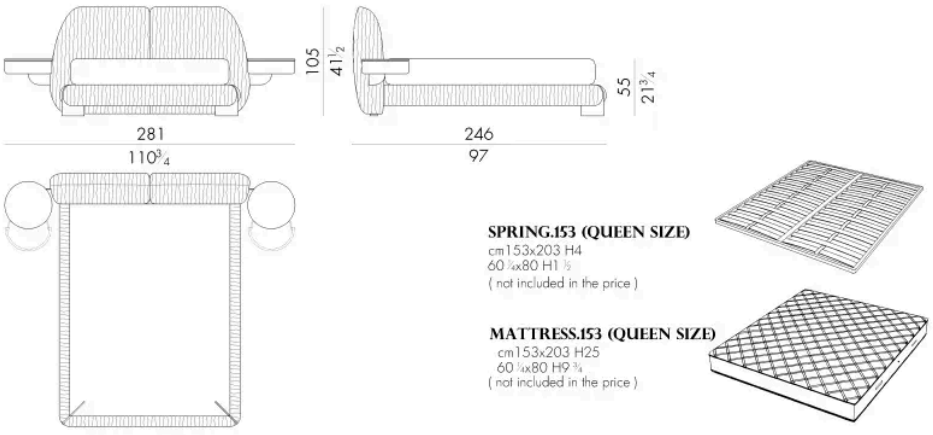

L E A F . 5 1 5 3 / C / D X
Bed

237 W x 246 D x 105 H cm

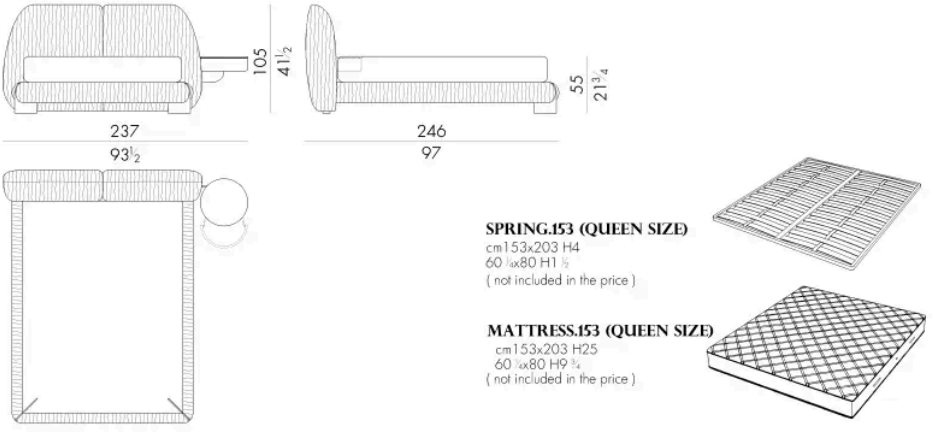

L E A F . 5 1 5 3 / C / S X

Bed

237 W x 246 D x 105 H cm

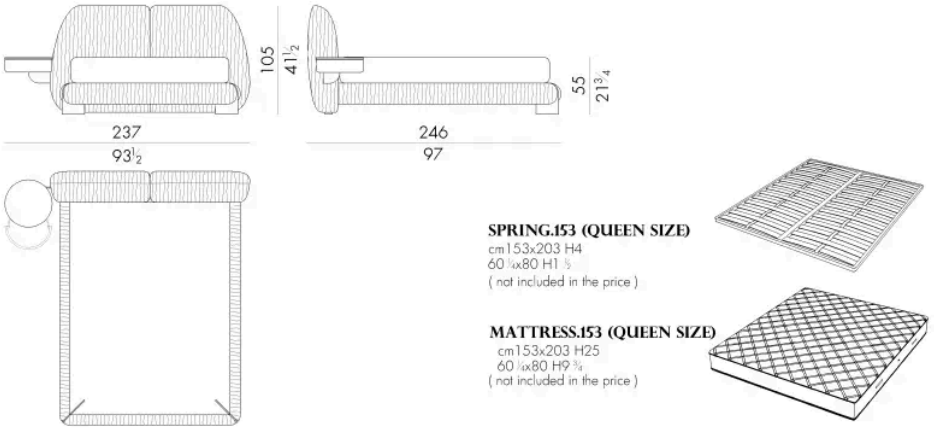

L E A F . 5 1 6 0 / C

Bed

288 W x 243 D x 105 H cm

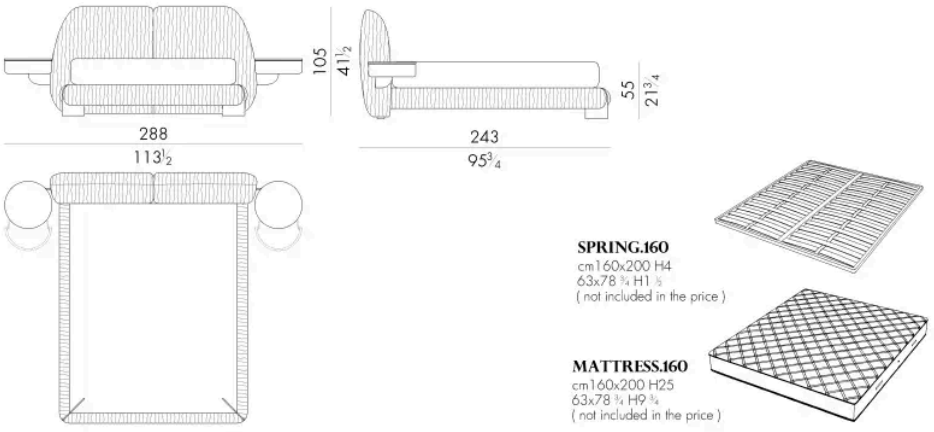

L E A F . 5 1 6 0 / C / D X

Bed

244 W x 243 D x 105 H cm

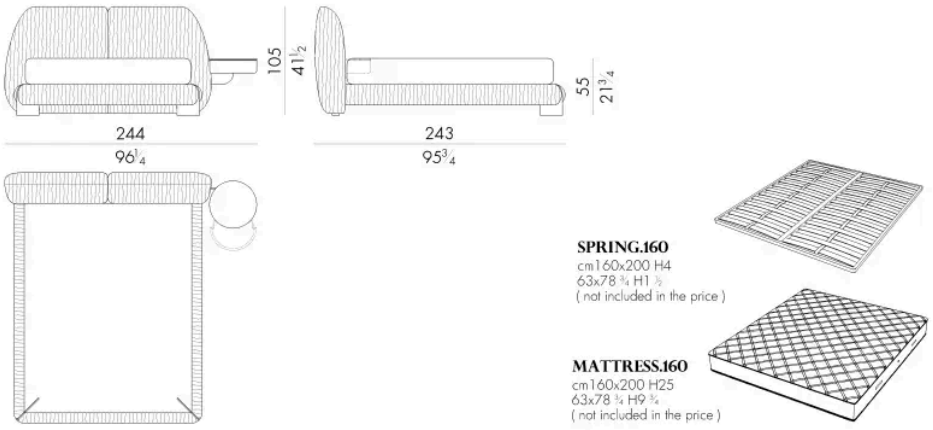

L E A F . 5 1 6 0 / C / S X

Bed

244 W x 243 D x 105 H cm

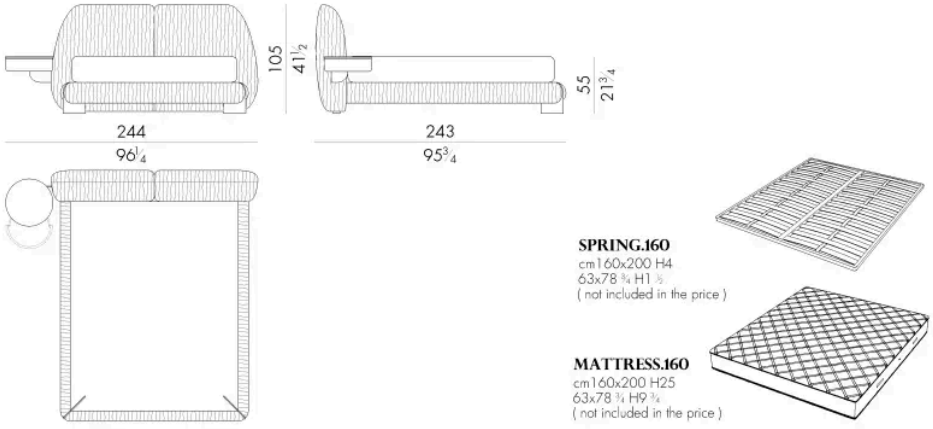

L E A F . 5 1 8 0 / C

Bed

308 W x 243 D x 105 H cm

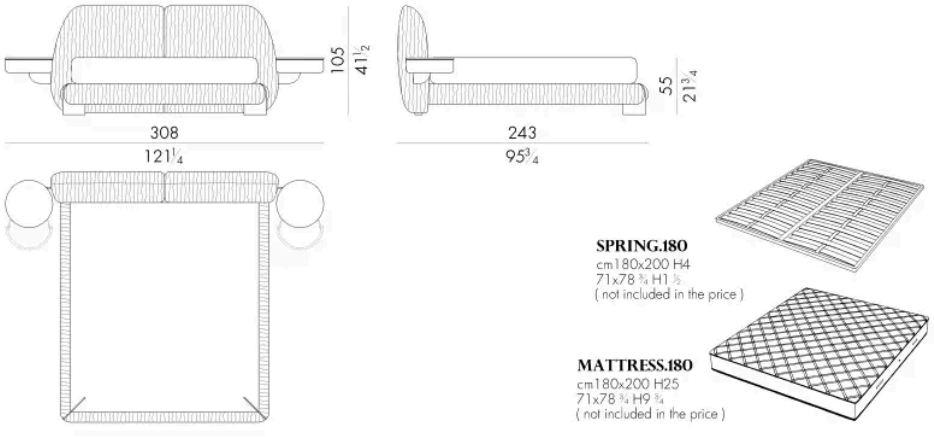

L E A F . 5 1 8 0 / C / D X

Bed

264 W x 243 D x 105 H cm

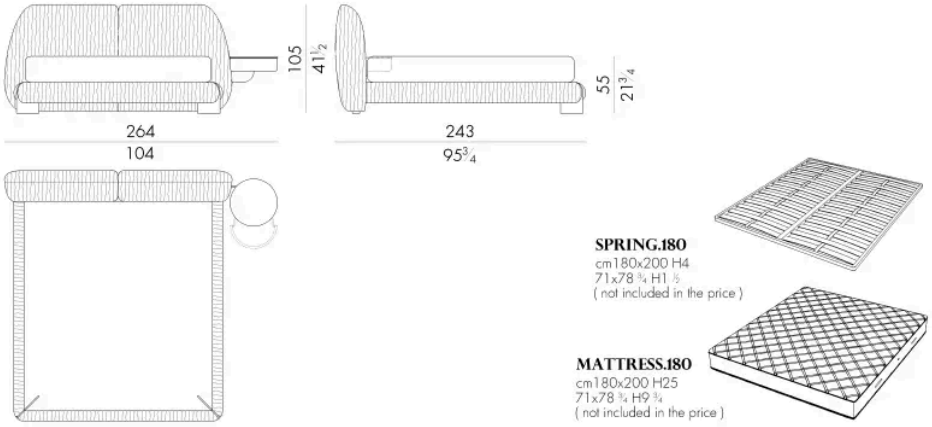

L E A F . 5 1 8 0 / C / S X
Bed

264 W x 243 D x 105 H cm

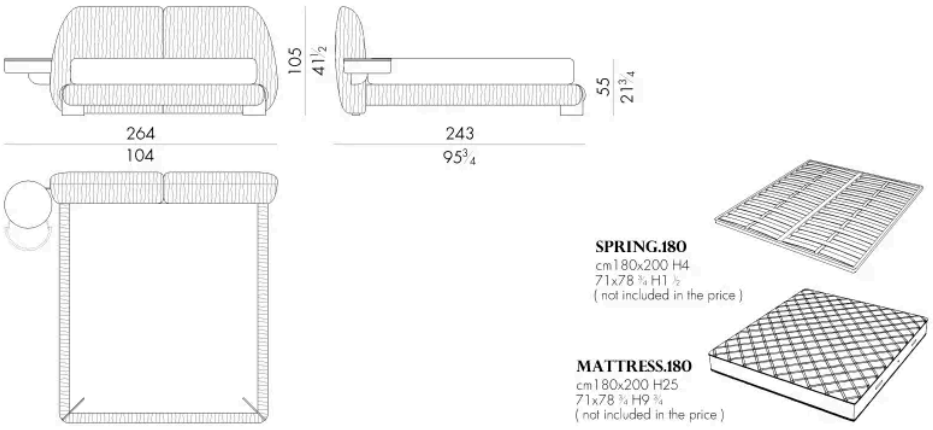

L E A F . 5 1 9 3 / C
Bed

321 W x 246 D x 105 H cm

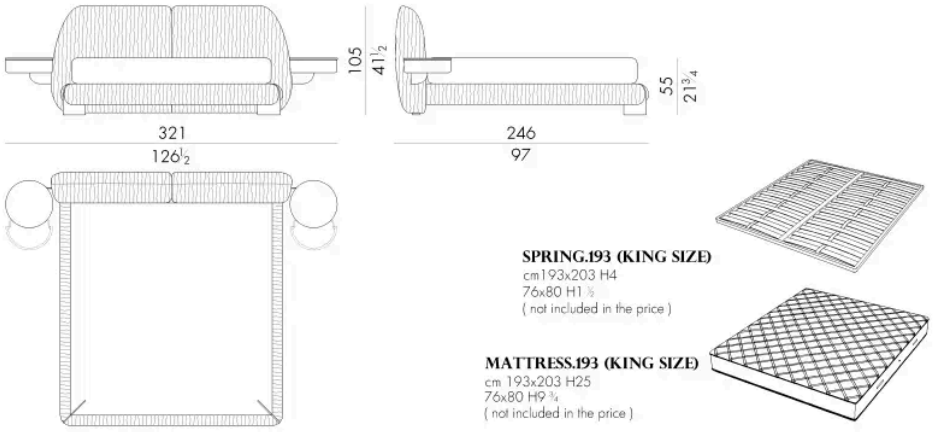

L E A F . 5 1 9 3 / C / D X
Bed

277 W x 246 D x 105 H cm

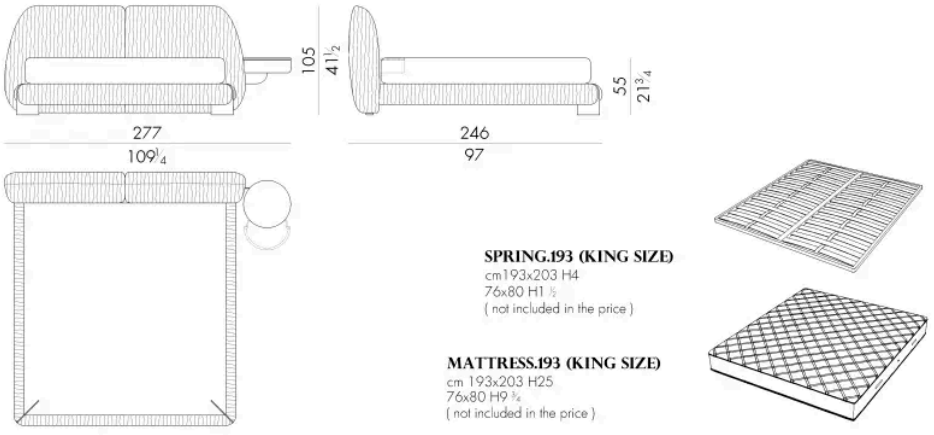

L E A F . 5 1 9 3 / C / S X
Bed

277 W x 246 D x 105 H cm

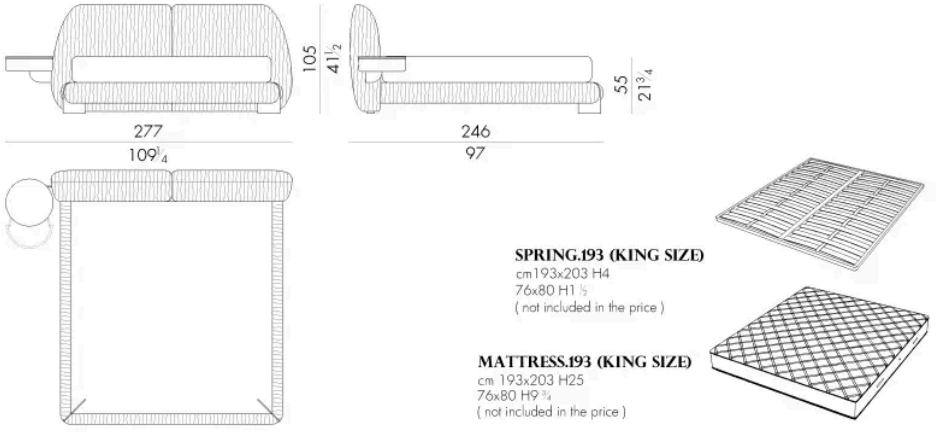

L E A F . 5 2 0 0 / C
Bed

328 W x 243 D x 105 H cm

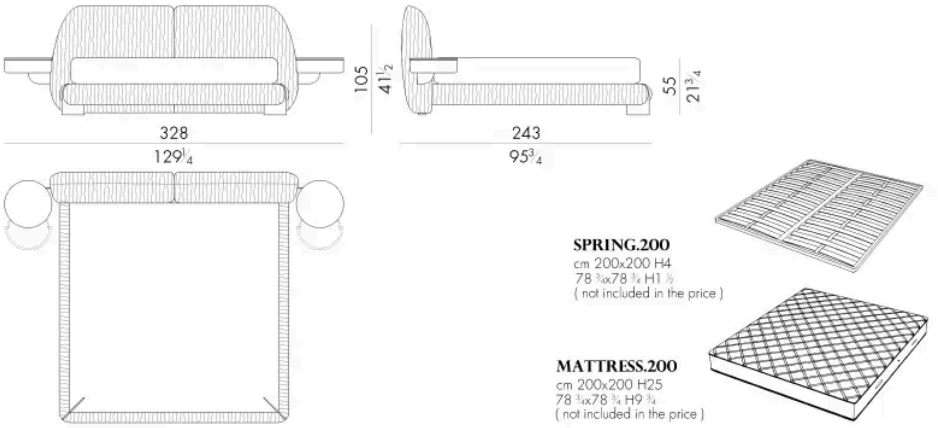

L E A F . 5 2 0 0 / C / D X
Bed

284 W x 243 D x 105 H cm

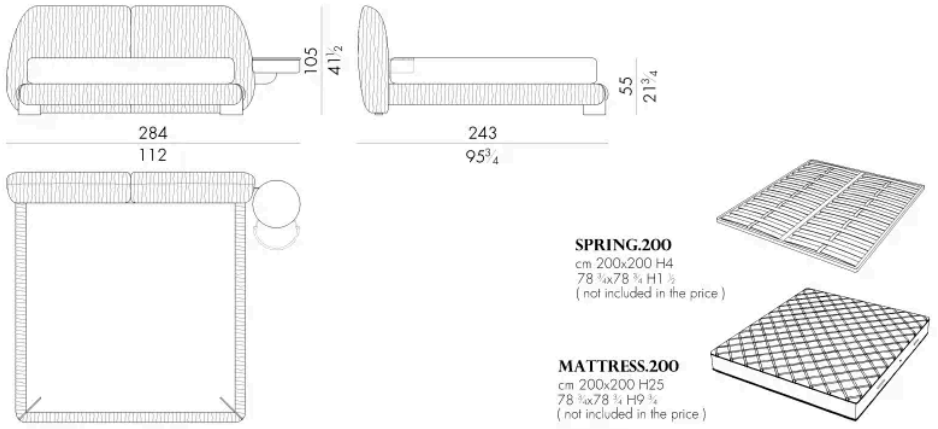

L E A F . 5 2 0 0 / C / S X

生成: 24/11/2026

Bed

284 W x 243 D x 105 H cm

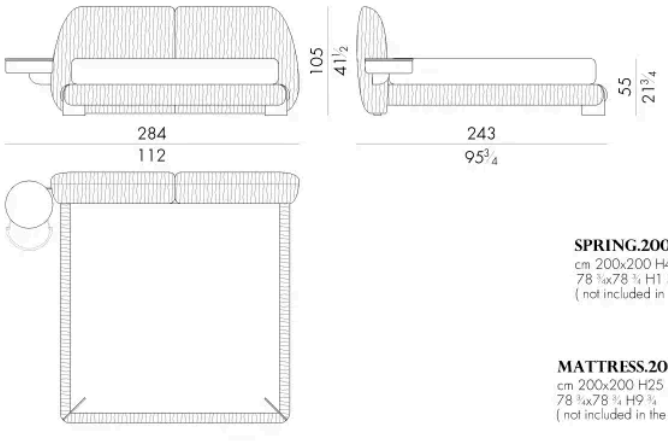



SPRING.200
cm 200x200 H4
78 ¾x78 ¾ H1 ½
(not included in the price)



MATTRESS.200
cm 200x200 H25
78 ¾x78 ¾ H9 ¾
(not included in the price)