Leaf

BED

生成: 24/11/2026



Leaf 是一款当代软包床，其最鲜明的特征是连续环绕床头与床架的波浪形表面。它属于 Leaf 系列，该系列还包括扶手椅与坐墩，共同围绕有机造型与精细缝制工艺展开。

立体刺绣贯穿整个包覆表面，并参与塑造体量的视觉感受。起伏的线条令人联想到叶脉，在表面形成光影、深度与触感上的细微变化。

这种工艺并不只是附加的装饰细节，而是直接参与床体造型的构建。刺绣的节奏顺着床头曲线延展，并继续贯穿床架，使整体构图保持连续，并从不同角度都具有清晰辨识度。

Leaf 可选择全皮革包覆或绗缝面料版本。不同材质会改变表面的感知：皮革呈现得更加清晰、紧致，而面料则带来更柔和、更富材质感的效果。

纤细的金属细节支撑床架，并与连续的软包体量形成精准对比。金属在视觉上减轻整体结构，同时在包覆体量与地面之间形成一条细微的分离关系。

宽大的比例与精细缝制工艺，使 Leaf 尤其适合以床为视觉核心的当代卧室空间。它还可以与同系列坐墩及扶手椅搭配，在造型、包覆材质与刺绣语言之间建立统一连续的关系。

Leaf 采用 Handmade in Italy 的制作理念，在 HESSENTIA 的设计语言中，将有机形态、舒适性与精细缝制工艺联系在一起。这是一款通过立体刺绣真正定义自身身份，而不仅仅覆盖结构表面的软包床。

尺寸

生成: 24/11/2026

L E A F . 5 1 5 3
Bed

193 W x 246 D x 105 H cm

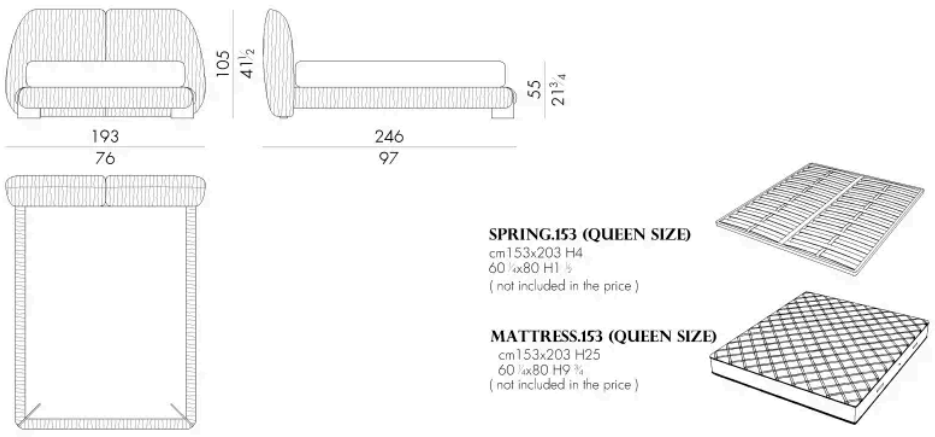

L E A F . 5 1 6 0
Bed

200 W x 243 D x 105 H cm

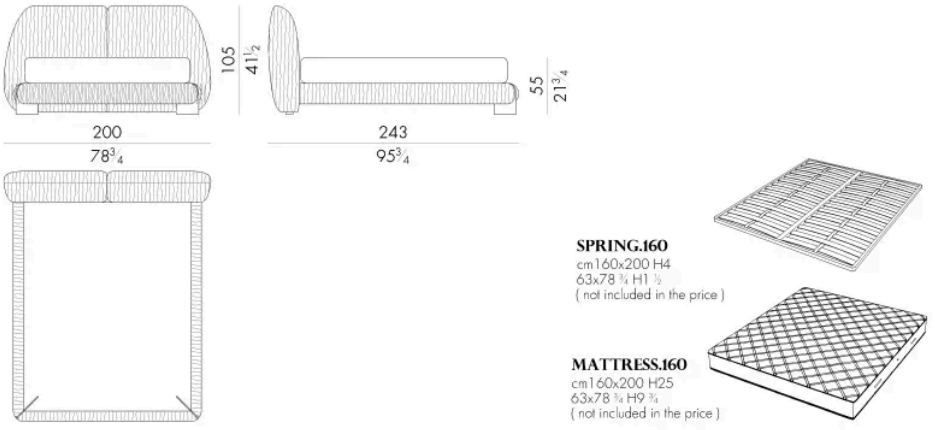

L E A F . 5 1 8 0
Bed

220 W x 243 D x 105 H cm

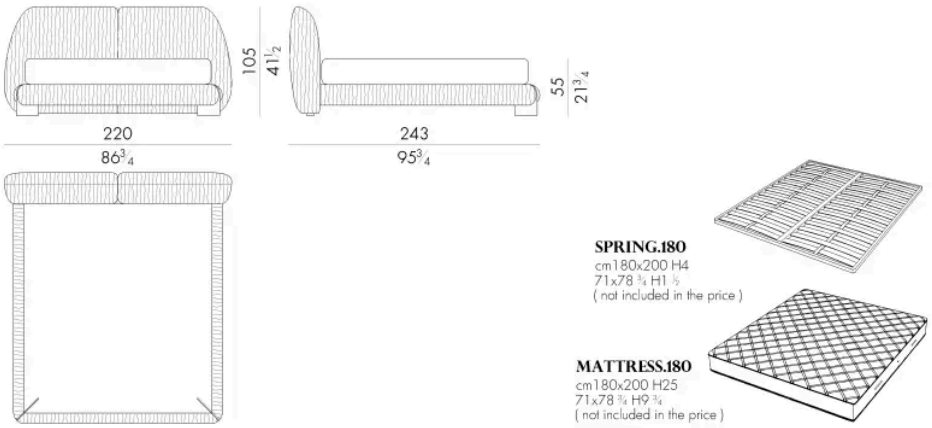

L E A F . 5 1 9 3
Bed

233 W x 246 D x 105 H cm

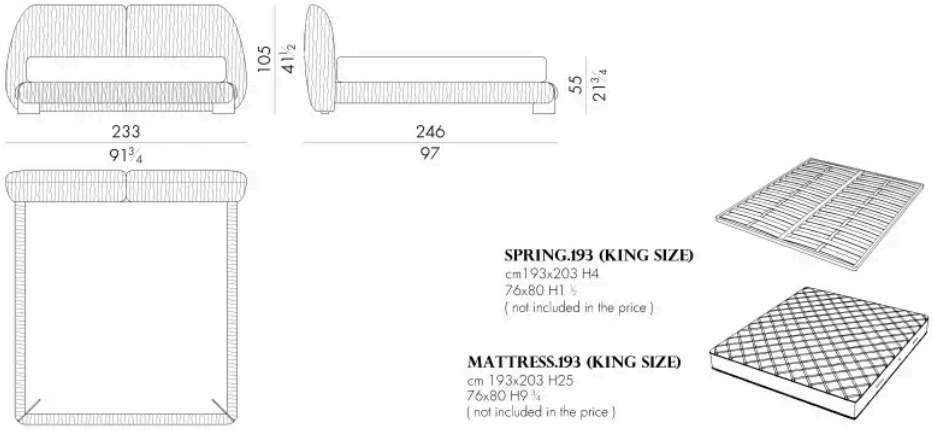

L E A F . 5 2 0 0

生成: 24/11/2026

Bed

240 W x 243 D x 105 H cm

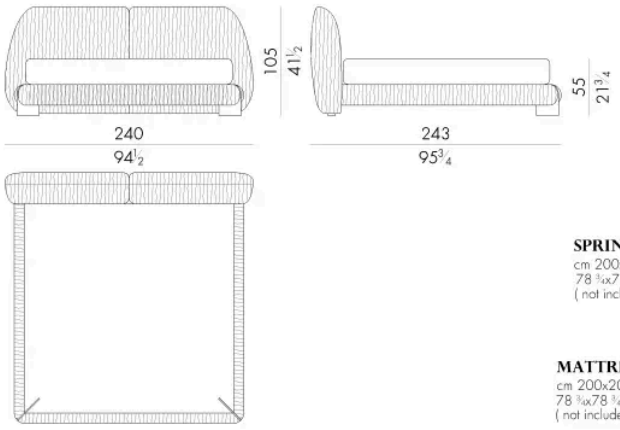



SPRING.200
cm 200x200 H4
78 3/4x78 3/4 H1 1/2
(not included in the price)

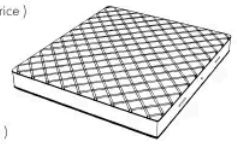

MATTRESS.200
cm 200x200 H25
78 3/4x78 3/4 H9 3/4
(not included in the price)