Hug

BED



在 HESSENTIA 的设计世界中，Hug 是一款当代软包床，其主要特征是一块具有立体体量感的床头板，表面覆盖柔软的菱形立体刺绣。它属于 Hug 系列，该系列还包括沙发、扶手椅、长凳以及相互协调的坐墩。

床头板采用宽大而具有包覆感的体量设计，用于在视觉上界定休息区域。菱形图案贯穿整个表面，通过连续的起伏变化进一步强化床头板的深度感。

刺绣并不仅仅承担装饰功能，同时也参与体量的塑造，并清晰展现包覆工艺所要求的精细缝制能力。每一条线都帮助维持整体几何秩序，同时保留柔和而舒适的视觉感受。

Hug 可选择皮革或面料包覆。皮革能够更加清晰地呈现菱形图案，而富有材质感的面料则可以进一步强化柔软度与表面深度。

床架采用相对克制的比例，使床头板成为整体构图中的主要视觉元素。两者之间的关系在空间存在感与舒适性之间形成平衡，无需依赖额外装饰细节。

Hug 还可以与同系列长凳及坐墩搭配，在造型、刺绣与包覆材质的选择上形成统一协调的卧室空间。

Hug 采用 Handmade in Italy 的制作理念，通过体量、舒适性与立体精细缝制刺绣，诠释 HESSENTIA 对当代卧室设计的理解。

尺寸

生成: 24/11/2026

HUG.5153/TR
Bed

210 W x 238 D x 120 H cm

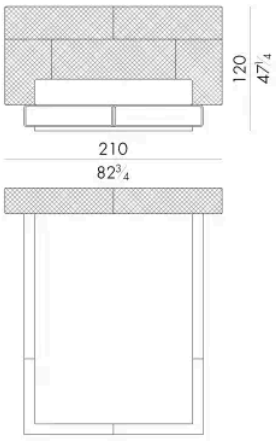



SPRING.153 (QUEEN SIZE)
cm153x203 H4
60 ¼x80 H1 ½
(not included in the price)



MATTRESS.153 (QUEEN SIZE)
cm153x203 H25
60 ¼x80 H9 ¾
(not included in the price)

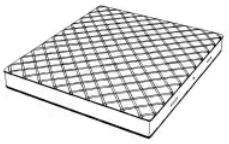

HUG.5160/TR
Bed

210 W x 235 D x 120 H cm

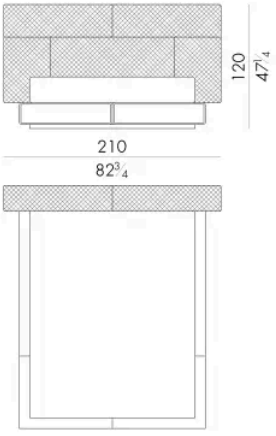



SPRING.160
cm160x200 H4
63x78 ¾ H1 ½
(not included in the price)



MATTRESS.160
cm160x200 H25
63x78 ¾ H9 ¾
(not included in the price)



HUG.5180/TR
Bed

230 W x 235 D x 120 H cm

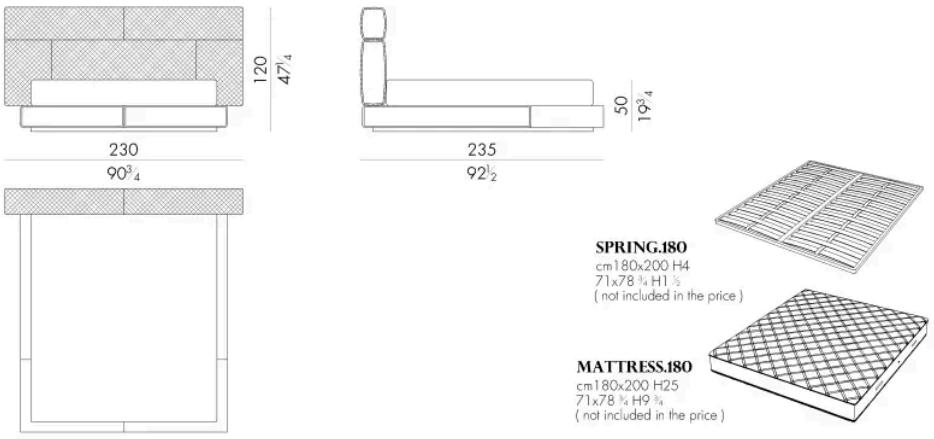

HUG.5193/TR
Bed

250 W x 238 D x 120 H cm

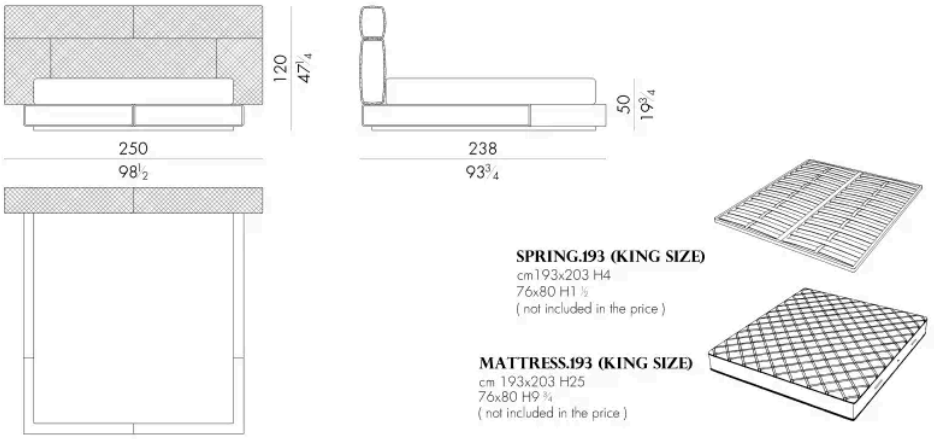

HUG.5200/TR

生成: 24/11/2026

Bed

250 W x 235 D x 120 H cm

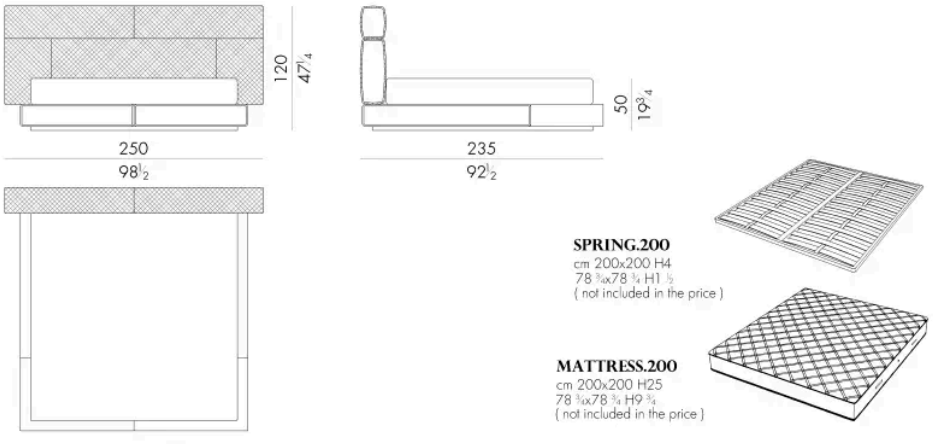

HESSENTIA