Meraki

TABLE



Meraki 是 HESSENTIA 的一款餐桌，源于天然材质与创造性设计之间的相遇。大理石台面承载着石材沉静而有力的质感，而玻璃纤维桌腿则通过手工艺术加工呈现出流动而富有表现力的造型。Meraki 提供长方形与圆形两种版本，将餐桌诠释为造型、功能与材质感知之间的平衡之地。

玻璃纤维通过手工处理的表面得到充分展现，使每一件作品在视觉与触感上都具有独特性。大理石天然的纹理与无法复制的变化进一步赋予设计深度与个性，在轻盈与坚实、动态与稳定之间形成对话。

在长方形版本中，Meraki 呈现出更具建筑感与线性特征的存在；在圆形版本中，则营造出人与人、动作与空间之间更加流畅的关系。无论采用哪种构型，Meraki 都体现了 HESSENTIA 对玻璃纤维、珍贵大理石、手工工艺以及意大利制造当代设计的持续研究。

HESSENTIA 可以根据您的项目需求对该产品进行定制。部分定制存在限制。

尺寸

生成: 25/11/2026

MERAKI.8240
Table

240 W x 115 D x 73 H cm

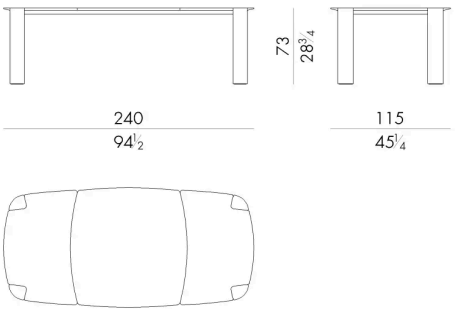

MERAKI.8300
Table

300 W x 130 D x 73 H cm

