Dune

MODULAR SOFA



在 HESSENTIA 的设计世界中，Dune 模块化沙发通过圆润而具有包覆感的造型诠释当代客厅空间。流畅比例与柔和曲线共同塑造出具有雕塑感的整体存在。设计将舒适性、表面的连续关系与自由组合能力联系在一起，使沙发能够在不依赖刚性几何的情况下组织空间。

模块化是 Dune 沙发的核心特征之一。不同单元可以组合成多种尺寸与比例，使整体构图能够根据空间条件以及实际生活方式进行调整。各模块在组合后依然保持设计语言的连续性，让曲线能够自然地在空间中延展。

饱满的体量与具有包覆感的靠背共同营造出舒适而宜人的感受。柔和的线条顺应座面的展开，使整组沙发从不同观察角度都具有清晰的视觉表现，即使放置在当代客厅中央或宽敞的 lounge 区域，也能充分展现其整体造型。

Dune 模块化沙发可以通过直线单元以及不同比例的模块进行组合，形成更加紧凑或更具延展性的构图。这种灵活性使其能够打造个性化的客厅场景，同时保持统一的形式语言，并在体量、曲线与连续性之间取得平衡。

Dune 模块化沙发可选择皮革或面料包覆。不同组合方式与包覆材质的选择，使其能够适应尺寸、布局及空间特征各不相同的当代客厅。

Dune 采用 Handmade in Italy 的制作理念，通过有机造型、模块化结构与包覆式比例诠释当代舒适体验，表达一种以沙发作为空间建筑核心元素的居住理念。

尺寸

生成: 24/11/2026

DUNE.01
Modular element

92 W x 120 D x 42 H cm

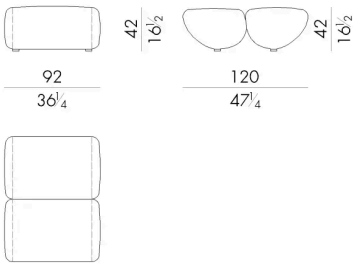

DUNE.11
Modular element

92 W x 120 D x 78 H cm

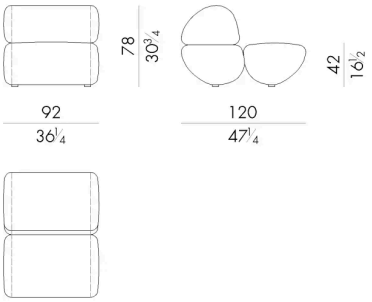

DUNE.12
Modular element

117 W x 120 D x 78 H cm

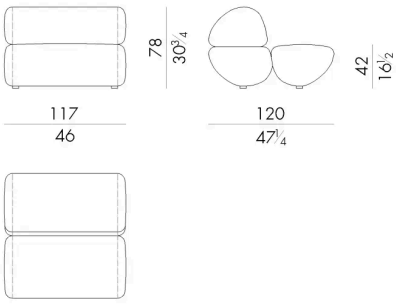

DUNE.13
Modular element

142 W x 120 D x 78 H cm

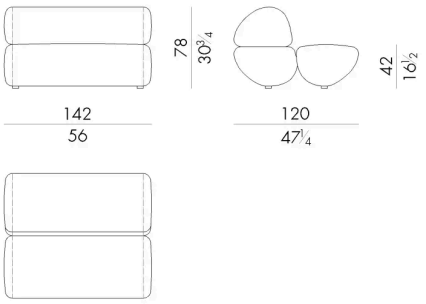

DUNE.13/SX - DUNE.13/DX
Modular element

142 W x 120 D x 78 H cm

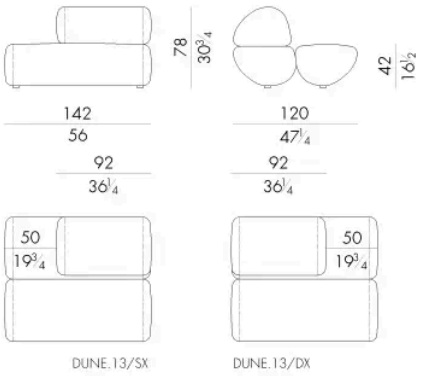

DUNE.14
Modular element

167 W x 120 D x 78 H cm

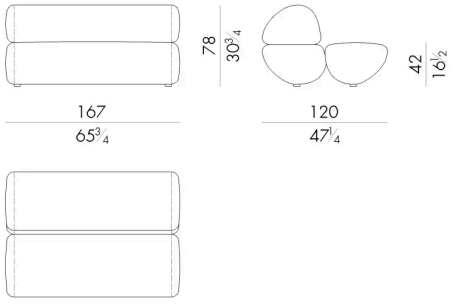

DUNE.14/SX - DUNE.14/DX
Modular element

167 W x 120 D x 78 H cm

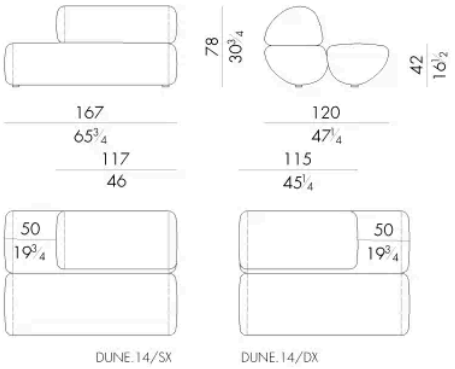

DUNE.15
Modular element

192 W x 120 D x 78 H cm

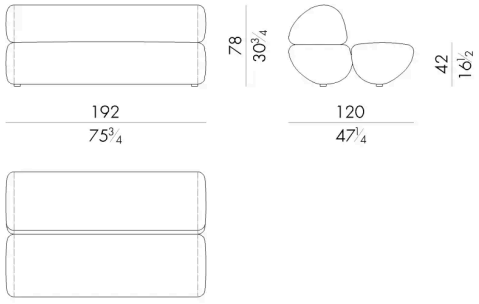

DUNE.15/SX - DUNE.15/DX
Modular element

192 W x 120 D x 78 H cm

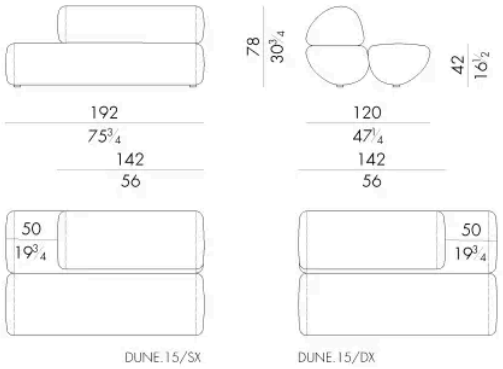

DUNE.21
Modular element

178 W x 136 D x 78 H cm

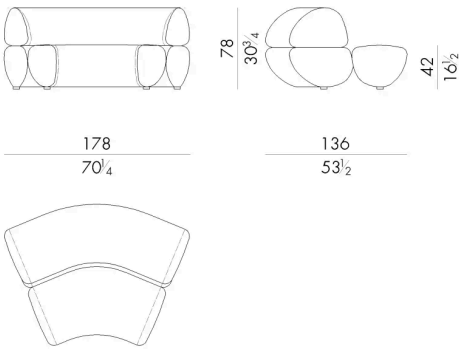

DUNE.22/SX - DUNE.22/DX
Modular element

218 W x 151 D x 78 H cm

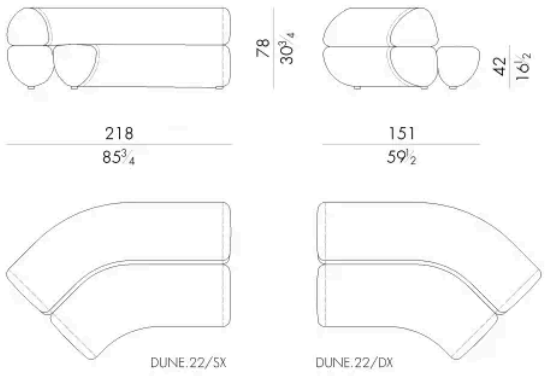

DUNE.23/SX - DUNE.23/DX
Modular element

218 W x 151 D x 78 H cm

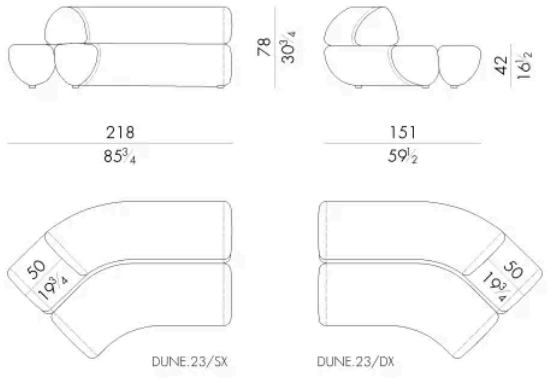

DUNE.24/SX - DUNE.24/DX
Modular element

218 W x 151 D x 78 H cm

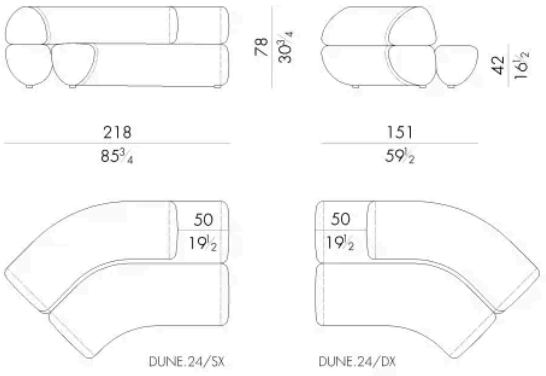

DUNE.31
Modular element

151 W x 151 D x 78 H cm

