Snap

BED



Snap 床属于同名系列，并可与配套的 Snap 床头柜组合使用。床头柜的造型专为顺应床头板的弧线而设计。

连续的造型使整张床被感知为一个完整体量。床架与床头板不再像彼此独立的两个部分，而是共同构成包覆式的整体结构，围绕床垫展开，并清晰界定休息区域。

软包表面采用无外露缝线的处理方式，使整体视觉保持连续，并让设计中的曲线几何更加突出。没有明显分割线的表面进一步强化结构的柔和感，也提升了整张床的雕塑感。

Snap 可选择全皮革包覆或面料包覆。不同材质会改变整体体量的视觉感受：皮革版本更显紧致、清晰，而面料则带来更加柔和、富有材质感的效果。

当 Snap 被放置在房间中央，或置于能够从多个角度欣赏的空间中时，其造型特征会得到更加充分的展现。

Snap 床头柜可以沿着床头板的弧线嵌入布置。最终形成的整体组合，通过相同的几何语言，使卧室中的不同家具彼此呼应。

Snap 采用 Handmade in Italy 的制作理念，通过连续造型、无外露缝线的软包工艺，以及与同系列家具之间的整合关系，诠释 HESSENTIA 对当代卧室设计的理解。

在 HESSENTIA 的设计世界中，Snap 是一款具有强烈视觉冲击力的床，其宽大的雕塑感体量与柔和、饱满的圆润线条共同塑造出鲜明而极具辨识度的空间存在。

尺寸

生成: 24/11/2026

SNAP.5153
Bed

263 W x 264 D x 88 H cm

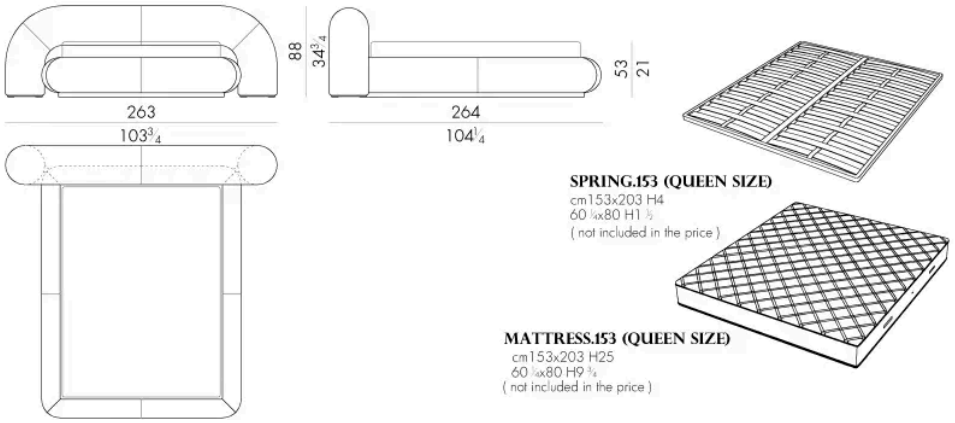

SNAP.5160
Bed

270 W x 261 D x 88 H cm

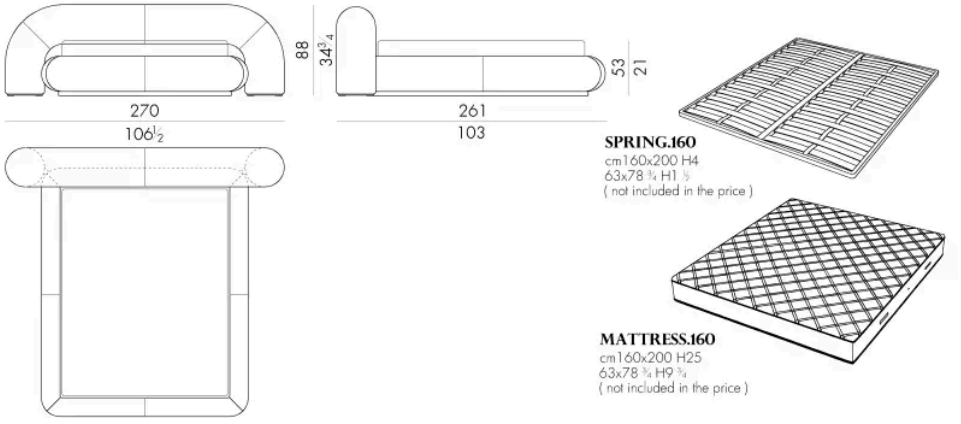

SNAP.5180
Bed

290 W x 261 D x 88 H cm

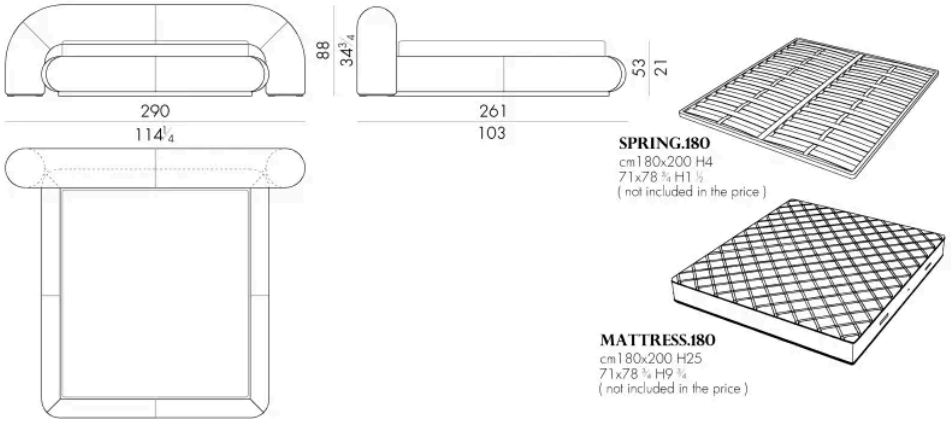

SNAP.5193
Bed

303 W x 264 D x 88 H cm

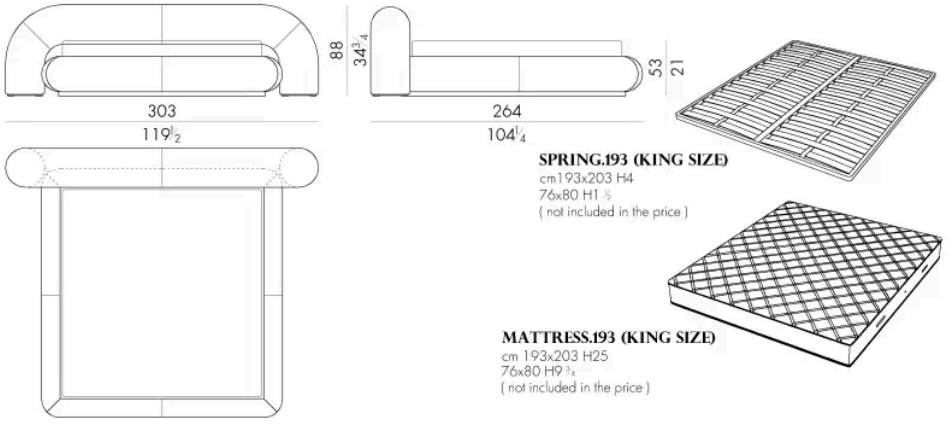

SNAP.5200
Bed

生成: 24/11/2026

310 W x 261 D x 88 H cm

