Spinnaker

TABLE



Spinnaker 是 HESSENTIA 最具代表性的餐桌之一，其灵感来自航行中迎风展开的船帆所呈现的优雅与轻盈感。大理石台面可采用整块形式，也可通过柔和的曲线分割为多个部分，形成极具表现力的表面，使天然材质、动态感与比例之间建立平衡而自然的对话。

双拱形底座让人联想到二十世纪三十年代的建筑几何，并赋予餐桌鲜明而强烈的雕塑感。采用艺术青铜铸造工艺制作的部分，通过传统土模技术完成，使表面呈现鲜活的质感、丰富的材质层次以及细微变化，让每一个元素在视觉与触感上都具有独特性。

通过不同的组合方式，Spinnaker 将餐桌诠释为一个富有动态感与建筑感的空间元素，将天然大理石的独特性与艺术青铜铸造的表现力结合在一起。最终形成一件意大利制造的当代家具，让航海灵感、设计记忆与 HESSENTIA 对材质的持续研究在其中达到精确而富有表现力的融合。

HESSENTIA 可以根据您的项目需求对该产品进行定制。部分定制存在限制。

尺寸

生成: 24/11/2026

SPINNAKER.5160
Table

DIAM. 160 x 73 H cm

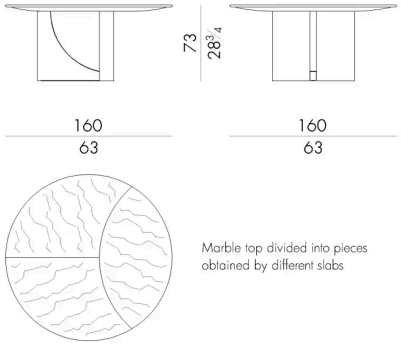

SPINNAKER.5160/B
Table

DIAM. 160 x 73 H cm

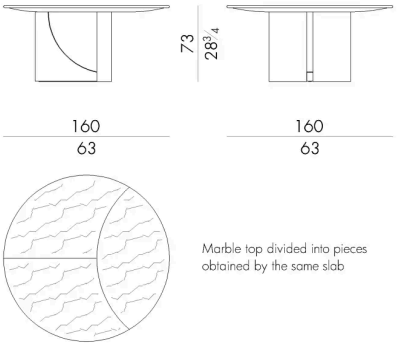

SPINNAKER.5160/U
Table

DIAM. 160 x 73 H cm

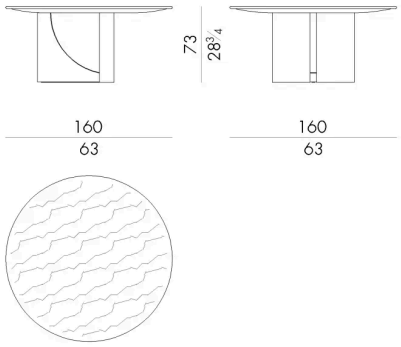

SPINNAKER.5180
Table

DIAM. 180 x 73 H cm

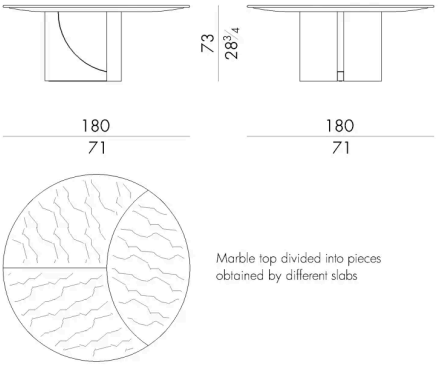

SPINNAKER.5180/B
Table

DIAM. 180 x 73 H cm

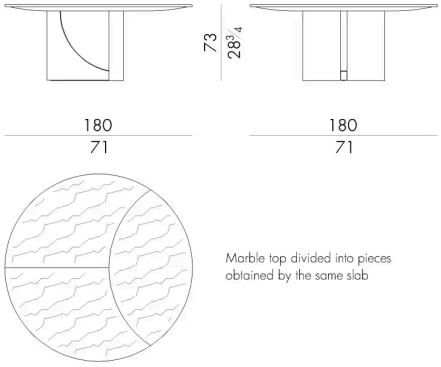

SPINNAKER.5180/U
Table

DIAM. 180 x 73 H cm

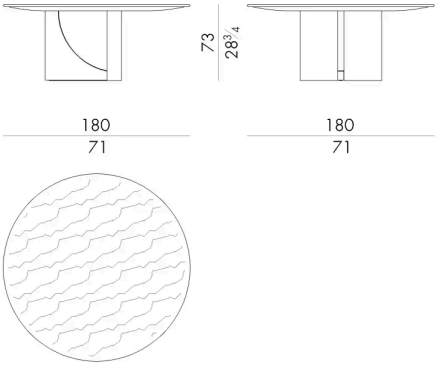

SPINNAKER.5200
Table

DIAM. 200 x 73 H cm

