Kiro

SOFA



在 HESSENTIA 的设计世界中，Kiro 是一款比例宽大、体量饱满的沙发，其圆润造型同时贯穿靠背与座面。产品提供带扶手版本与开放式版本两种配置，可通过不同形式改变侧面体量的视觉感受，以及沙发与周围空间之间的关系。

底座作为与软包部分清晰区分的材质元素，可选择开放漆饰面的实心白蜡木，或采用 Ziricote 木饰板。木材沿着沙发的横向结构延展，在天然材质的表现力与包覆表面的柔软感之间形成鲜明对比。

设计最具辨识度的元素之一，是分段式软包工艺。规律的分区塑造整体体量，并赋予沙发更加鲜明的个性。立体而富有节奏感的表面进一步强化圆润造型的感知，使整体轮廓更具层次。

Kiro 既可以靠墙摆放，也适合置于空间中央。宽大的尺寸使其能够成为环境中的核心元素，而连续流畅的曲线则让沙发能够自然地与客厅中的其他家具建立联系。

Kiro 模块化沙发可选择皮革或面料包覆。不同配置与包覆材质的选择，使产品能够适应尺寸、布局及空间特征各不相同的当代客厅。

Kiro 采用 Handmade in Italy 的制作理念，通过分段式软包工艺、圆润造型与精选木材之间的关系塑造自身设计身份，在柔软体量与底座鲜明的材质存在感之间形成独特对比。

尺寸

KIRO.2300
Sofa

234 W x 123 D x 73 H cm

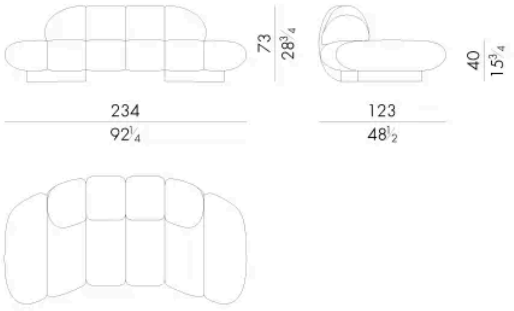

KIRO.2400
Sofa

272 W x 123 D x 73 H cm

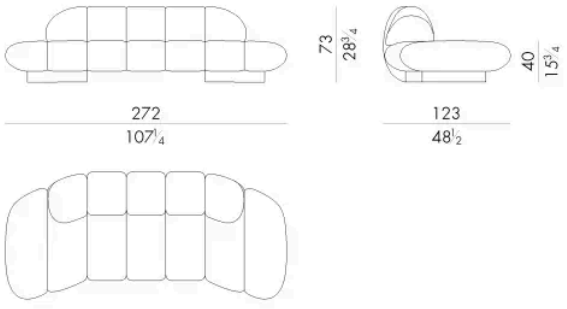

KIRO.2500
Sofa

310 W x 123 D x 73 H cm

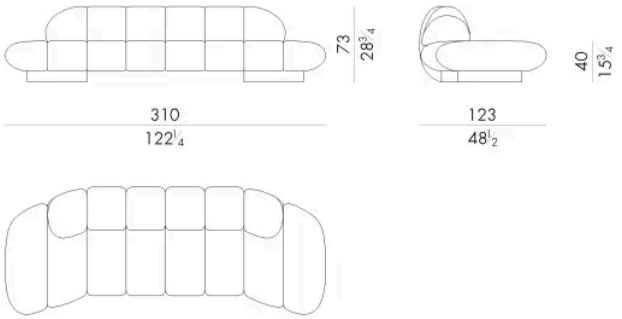

KIRO.2600
Sofa

348 W x 123 D x 73 H cm

