Cannes

SOFA



在 Hessentia 的设计世界中，Cannes 沙发是一款圆形座椅，其结构由一系列椭圆截面的弯曲多层木元素组成，这些元素围绕座面排布，并以皮革或面料进行手工包覆。这样的构造使靠背形成一组富有节奏感的弧形元素序列，并勾勒出沙发的整体轮廓。

这些弯曲多层木元素均经过逐件包覆处理，在整体构图中依然清晰可辨。椭圆形态的重复带来连续性与流动感，使 Cannes 从任何角度观看都具有鲜明辨识度，也赋予其背面视角同样重要的审美价值。

在弧形靠背结构之上，安置着一只柔软而包裹感十足的靠垫，并以精致的裁缝式缝线顺应其轮廓。结构元素的精准感与靠垫的柔软感形成对比，在支撑性、舒适度与制造品质之间建立起平衡。

圆形几何使 Cannes 沙发尤其适合摆放于空间中央，在这种布局中，其结构与细节能够从各个方向被完整感知。产品既可用于起居空间，也可用于卧室环境，无论是当代建筑空间，还是置于历史建筑中的室内项目，都能自然融入。

Handmade in Italy，Cannes 沙发通过弯曲多层木、裁缝式包覆工艺与圆形几何来诠释舒适性，将结构、重复韵律与手工工艺转化为这一设计的核心表达。

尺寸

生成: 24/11/2026

CANNES.2200/C
Sofa

159 W x 153 D x 80 H cm

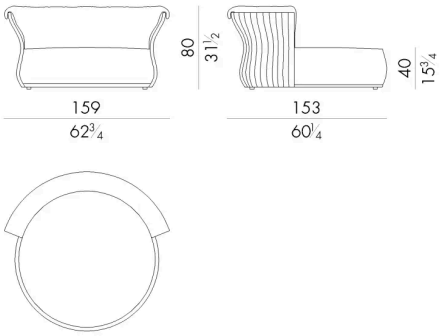

CANNES.2200/C/S
Sofa

134 W x 124 D x 80 H cm

