Dulcis

BED



在 HESSENTIA 的设计世界中，带加长床头板的 Dulcis 通过更具建筑感的横向构图，进一步延展了原版所体现的精细缝制语言。它保留了 Dulcis 标志性的立体条纹刺绣，并将这一设计延伸至床架宽度之外。

床头板的整体宽度明显大于标准版本。这种比例进一步强化了横向延展感，使床体能够在视觉上组织整面墙体，并成为卧室空间中的核心构图元素。

横向条纹刺绣贯穿整个表面，进一步强调形态与尺度之间的关系。软包条带沿着床头板的宽度展开，形成节奏、深度与连续的视觉延伸，并超越床垫本身的边界。

Dulcis 可选择皮革或面料包覆。材质与色彩的个性化选择，可以使整体组合呈现更加图形化的效果，或突出更丰富的材质感。

加长床头板还能够在视觉上将床头柜纳入统一场景之中。即使这些家具保持独立，软包面板依然能够为整个卧室区域建立完整而统一的背景。

这一版本尤其适合宽敞卧室、套房以及 contract 项目，在这些空间中，床不仅承担使用功能，也需要发挥更明确的建筑性作用。

带加长床头板的 Dulcis 采用 Handmade in Italy 的制作理念，将立体刺绣、横向比例与空间设计紧密结合。

尺寸

生成: 24/11/2026

DULCIS.5153/B
Bed

361 W x 233 D x 85 H cm

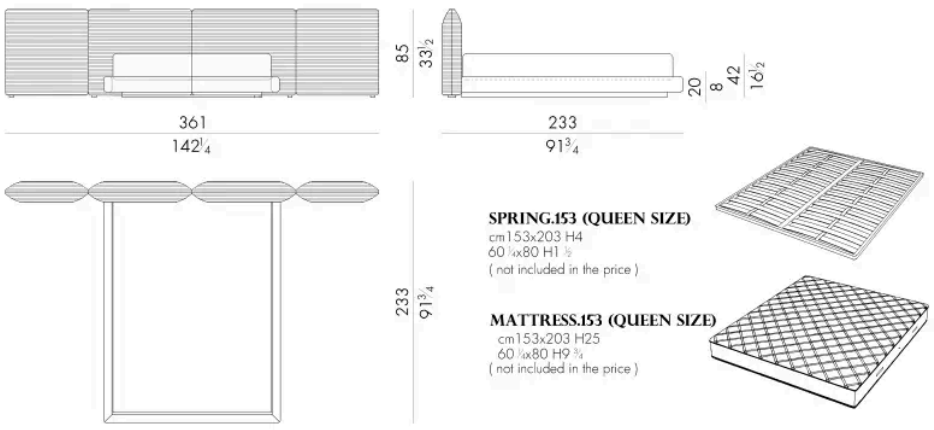

DULCIS.5160/B
Bed

368 W x 230 D x 85 H cm

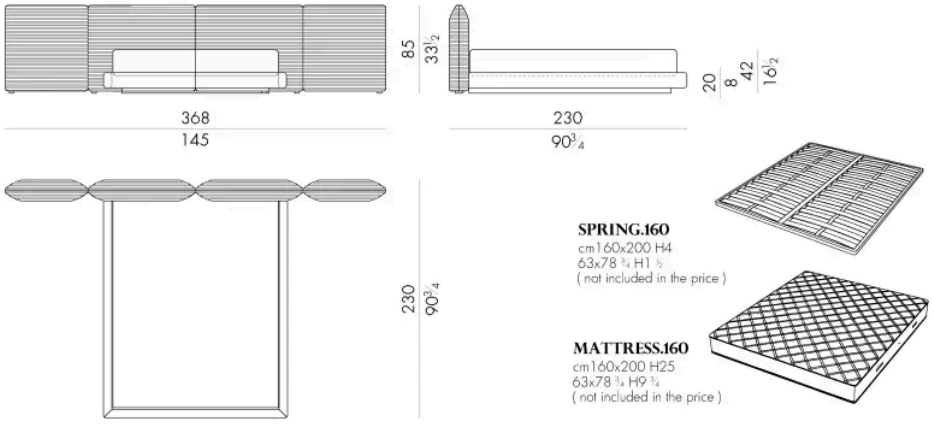

DULCIS.5180/B
Bed

388 W x 230 D x 85 H cm

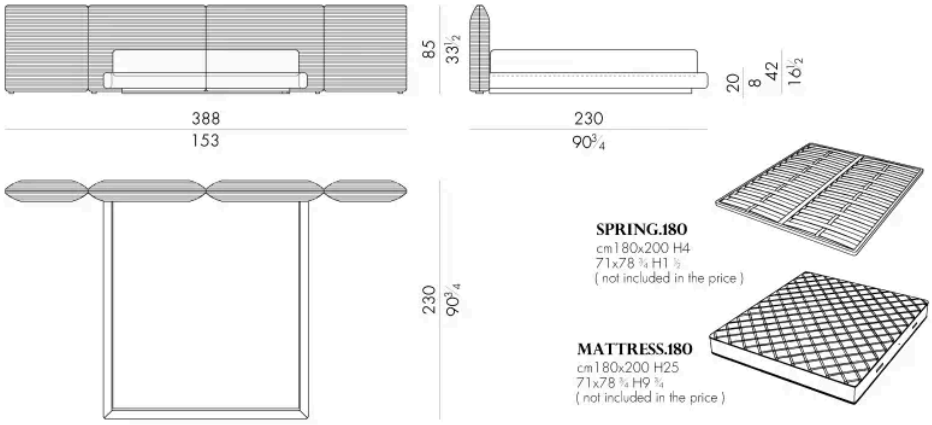

DULCIS.5193/B
Bed

401 W x 233 D x 85 H cm

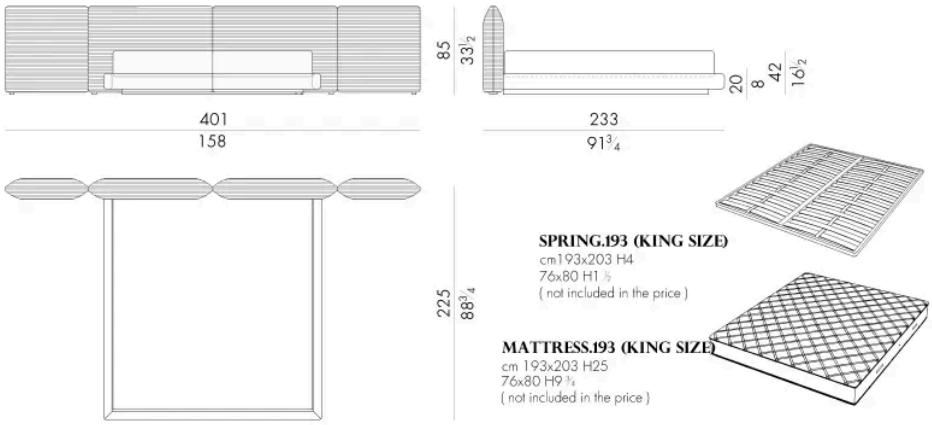

DULCIS.5200/B

生成: 24/11/2026

Bed

408 W x 230 D x 85 H cm

