Novabed

BED



在 HESSENTIA 的设计世界中，Novabed 是一款当代软包床，以纵向刺绣、平行缝线以及设置于床头板两端的金属嵌件为主要特征。它属于 Nova 系列，该系列还包括长凳、床头柜、梳妆台、茶几、玄关桌以及相互协调的灯具产品。

床头板与床架均可选择皮革或面料包覆。纵向工艺以规律的节奏划分表面，在刺绣区域与缝线之间形成有序交替。

这种精细缝制设计进一步强调了床头板的纵向高度，并带来清晰而具有建筑感的视觉秩序。连续排列的线条形成层次与深度，即使在较为克制的配色方案中，整体结构依然保持鲜明辨识度。

床头板两端嵌入金属元素，其造型延续 Nova 系列其他产品的设计语言。金属细节与软包表面的柔和质感形成精准对比，同时强化不同家具之间的系列连续性。

Novabed 提供标准床头板与加长床头板两种版本，其中加长版本专为容纳床头柜而设计。第二种配置能够通过更宽阔、更完整的构图，对卧室整面墙体进行统一组织。

皮革或面料的不同选择，使刺绣、色彩与表面质感之间的关系可以进一步个性化。皮革能够更清晰地呈现缝线细节，而面料则可以强化床头板的柔和感。

Novabed 采用 Handmade in Italy 的制作理念，通过精细缝制工艺、金属细节以及与 Nova 系列之间的连续关系，诠释当代卧室空间。

尺寸

生成: 24/11/2026

NOVABED.5153
Bed

178 W x 223 D x 120 H cm

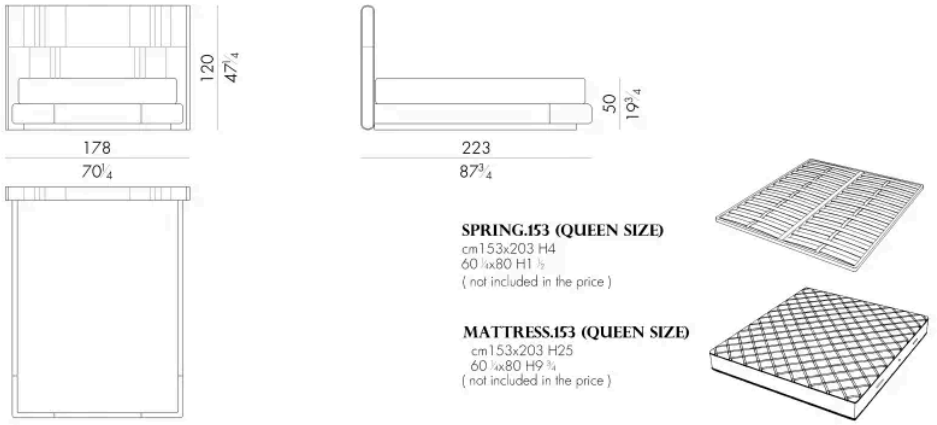

NOVABED.5160
Bed

178 W x 220 D x 120 H cm

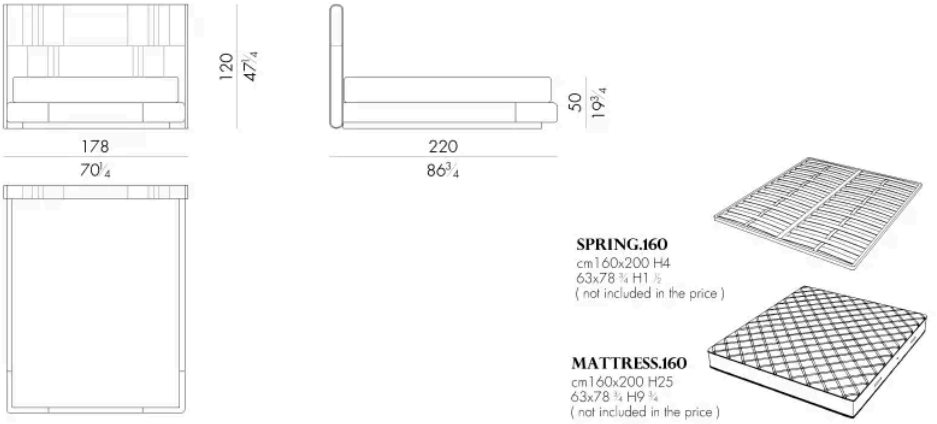

NOVABED.5180
Bed

198 W x 220 D x 120 H cm

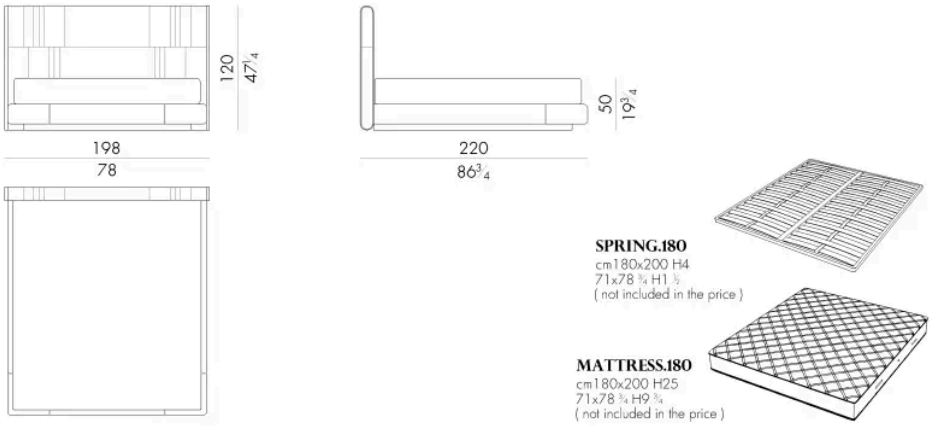

NOVABED.5193
Bed

218 W x 223 D x 120 H cm

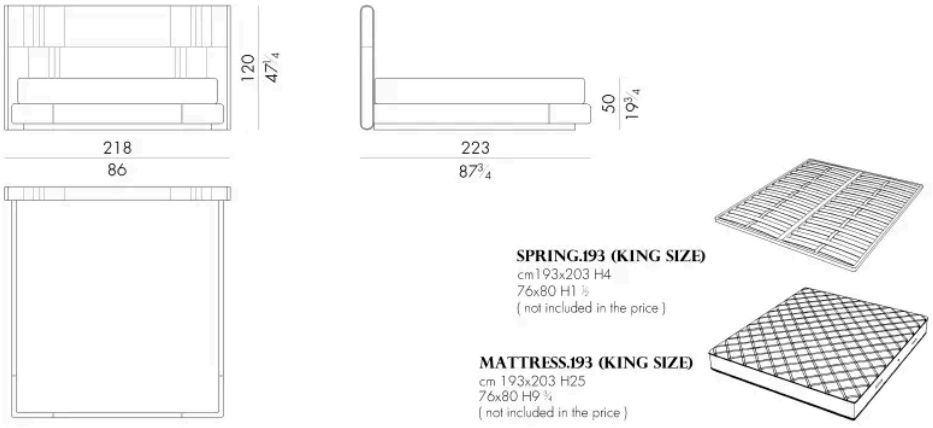

NOVABED.5200
Bed

生成: 24/11/2026

218 W x 220 D x 120 H cm

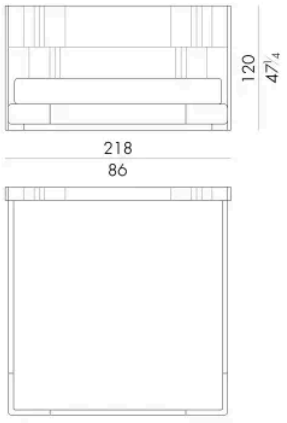

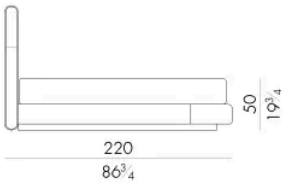



SPRING.200
cm 200x200 H4
78 ¾x78 ¾ H1 ½
(not included in the price)

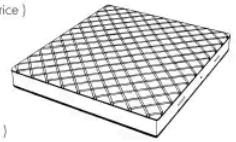

MATTRESS.200
cm 200x200 H25
78 ¾x78 ¾ H9 ¾
(not included in the price)