Jannik

BED



在 HESSENTIA 的设计世界中，Jannik 是一款当代软包床，将几何秩序、饱满体量与柔和包覆感结合在一起。设计在清晰的结构逻辑与以舒适为导向的视觉存在之间取得平衡。

床头板采用克制的横向延展比例，并保持相对低矮的高度。这种尺度关系使整张床显得宽阔而稳定，同时避免对卧室墙面造成过强的视觉压迫。

床架延续饱满而宽厚的体量，与床头板形成连续关系，并进一步强化舒适与包覆感。软包结构围绕床垫展开，在休息区域周围建立柔和而清晰的边界。

Jannik 提供多种皮革与面料选择。不同包覆材质可以改变整体设计的感知：紧致平整的表面能够强化几何秩序，而纹理更加明显的面料则可以突出更丰富的材质感。

由于没有明显的装饰元素，比例、软包结构与包覆材质本身成为设计的核心。Jannik 因此能够融入不同语言的当代卧室，从较为简约克制的空间，到更具装饰性的室内环境。

宽大的整体尺寸，使 Jannik 尤其适合宽敞卧室与套房，在这些空间中，床可以成为整体构图中的主要视觉元素。

Jannik 采用 Handmade in Italy 的制作理念，在 HESSENTIA 的设计语言中，通过理性与感性、几何精准度与包覆式舒适感之间的平衡，诠释当代休憩空间。

尺寸

生成: 24/11/2026

JANNIK.5153
Bed

205 W x 258 D x 82 H cm

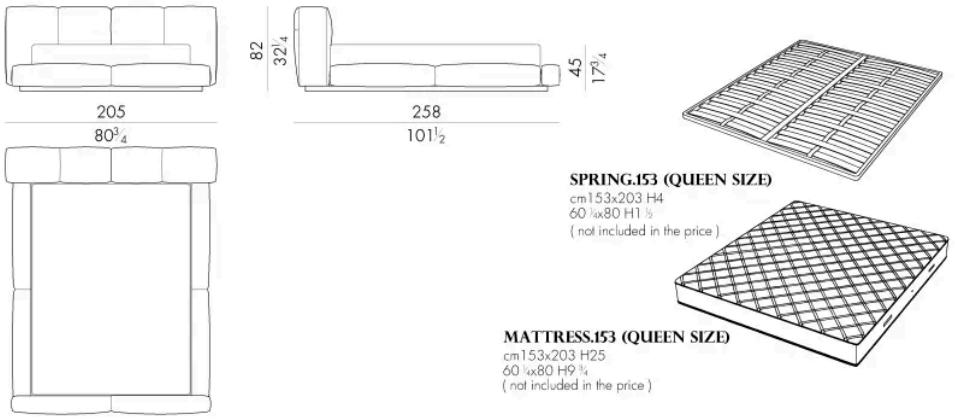

JANNIK.5160
Bed

205 W x 255 D x 82 H cm

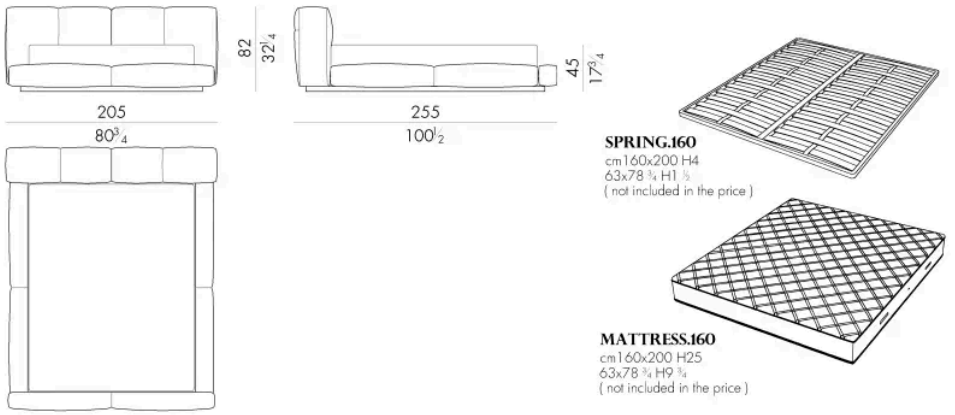

JANNIK.5180
Bed

225 W x 255 D x 82 H cm

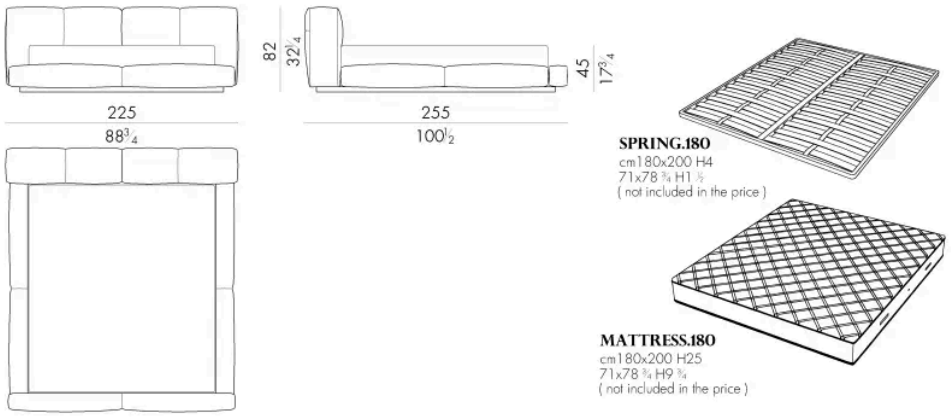

JANNIK.5193
Bed

245 W x 258 D x 82 H cm

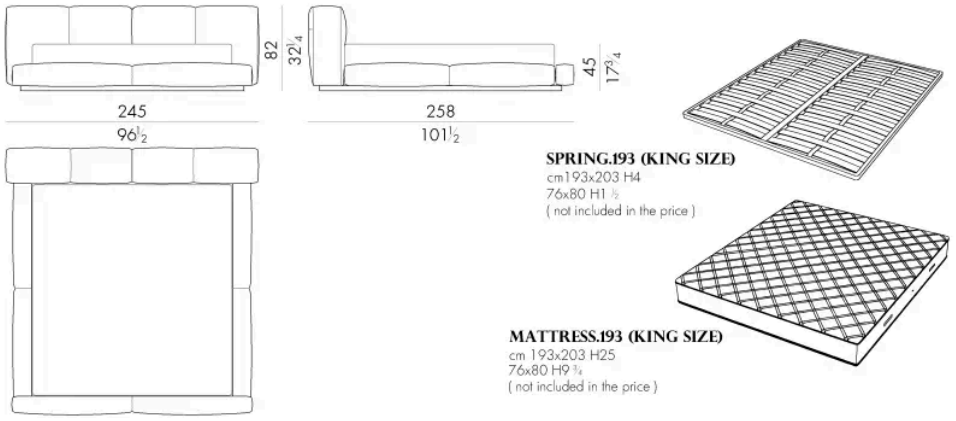

JANNIK.5200

生成: 24/11/2026

Bed

245 W x 255 D x 82 H cm

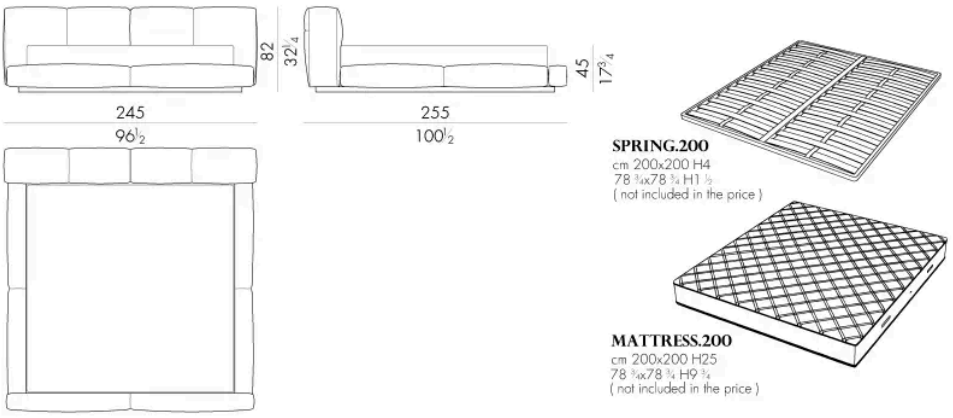

SPRING.200
cm 200x200 H4
78 ¾x78 ¾ H1 ½
(not included in the price)

MATTRESS.200
cm 200x200 H25
78 ¾x78 ¾ H9 ¾
(not included in the price)