Dulcis

BED



Dulcis 是一款当代软包床，其床头板以横向条纹构成的立体刺绣为主要特征。设计将精细缝制工艺置于核心位置，使包覆表面本身成为最具表现力的设计元素。

横向线条贯穿整体体量，并沿着床体宽度展开。规律而有节奏的刺绣形成丰富的深度与光影变化，同时带来清晰有序的视觉感受，与软包的柔和质感形成平衡。

刺绣并非作为单纯的装饰附加于表面，而是直接参与整体结构的塑造。连续的横向分带强化了床头板与床架之间的整体关系，也使 Dulcis 从不同角度观看时都具有鲜明的辨识度。

Dulcis 可选择皮革或面料包覆。皮革能够更加清晰地呈现横向分带的轮廓，而面料则进一步强调表面的柔软感与材质层次。

整体比例使 Dulcis 既适合宽敞卧室，也适用于希望营造明确视觉存在感、同时保持结构清晰的空间。它可以与独立设计的床头柜及其他卧室家具自由搭配。

Dulcis 采用 Handmade in Italy 的制作理念，在 HESSENTIA 的设计语言中，通过立体刺绣、舒适性与精密制造工艺，诠释当代卧室设计。

尺寸

生成: 24/11/2026

DULCIS.5153/A
Bed

201 W x 233 D x 110 H cm

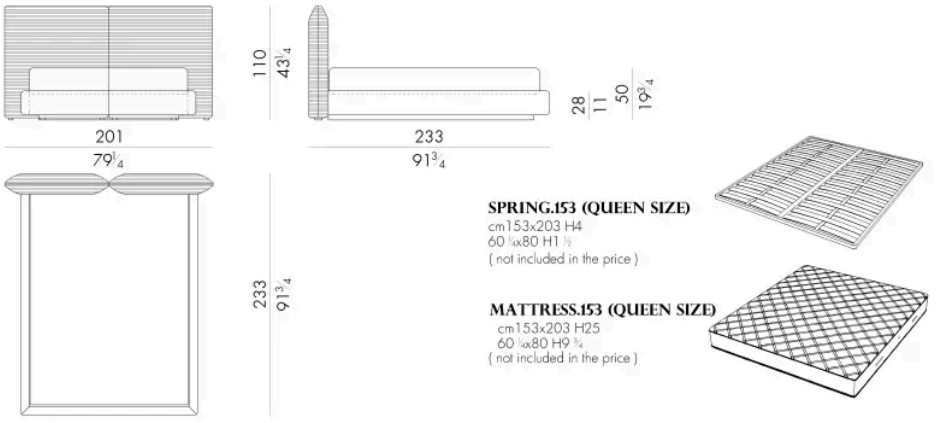

DULCIS.5160/A
Bed

208 W x 230 D x 110 H cm

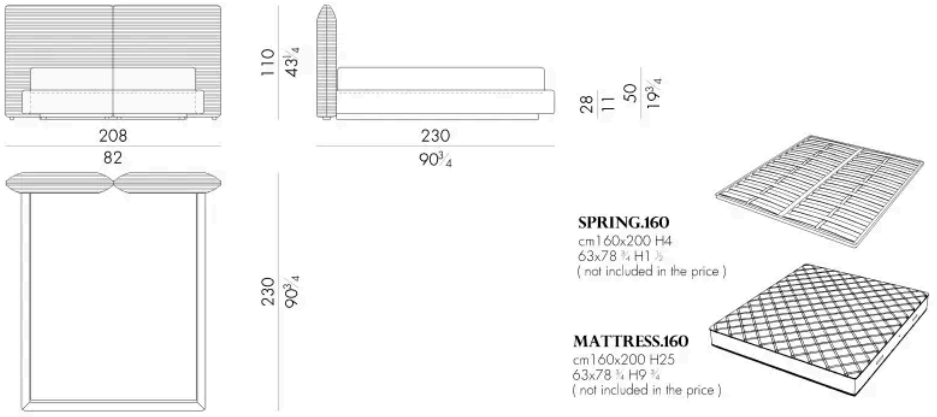

DULCIS.5180/A
Bed

228 W x 230 D x 110 H cm

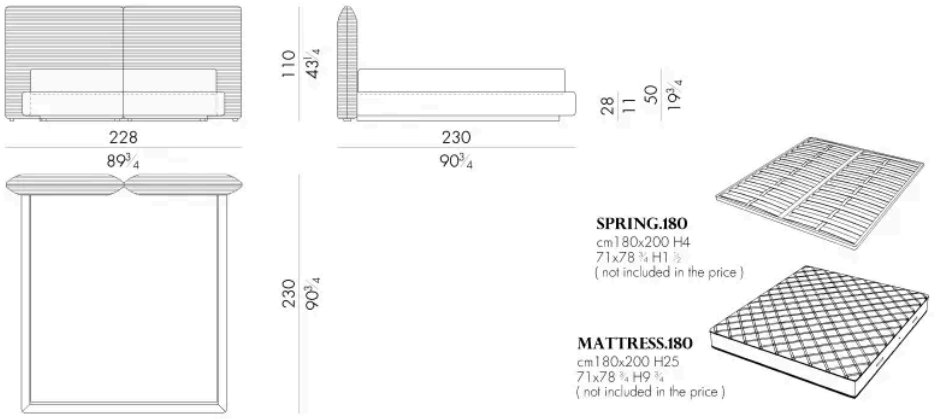

DULCIS.5193/A
Bed

241 W x 233 D x 110 H cm

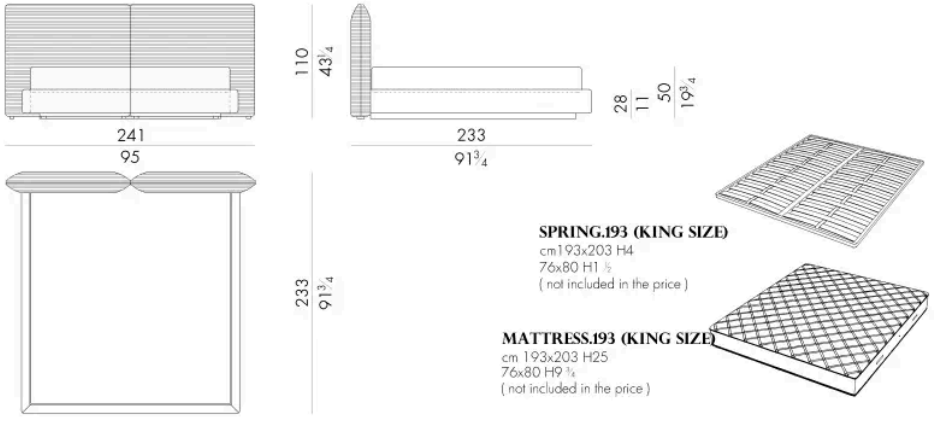

DULCIS.5200/A

生成: 24/11/2026

Bed

248 W x 230 D x 110 H cm

